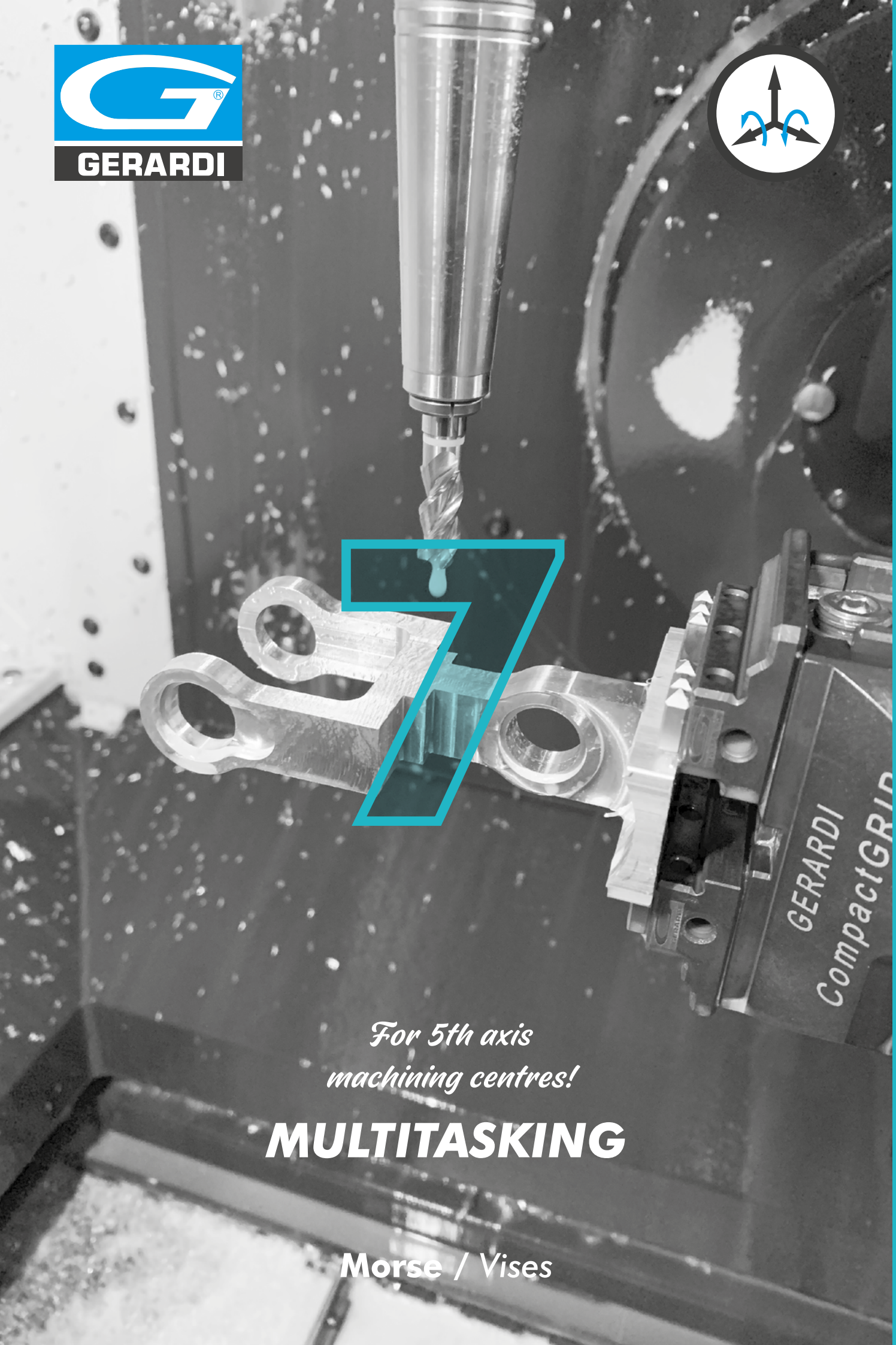

GERARDI

7

For 5th axis machining centres!

MULTITASKING

Morse / Vises

INDICE - INDEX

Art.	pages 7.
62K	17 - 31
62i	38 - 39
62iE	38 - 39
63	24 - 25
64	24 - 25
72P	38 - 39
79CP	39
79	11 - 15 - 29
81P	25 - 27
82P	38 - 39
83	48
243	44 - 45 - 48
245	44 - 45 - 48
247G	44 - 45 - 48
296	6
297	11 - 15 - 29
297X	29
298CGR	29
370EM	29
375	29
394	47
395	47
396	47
398	47
402/90	47
403	47
640	8 - 9
640A	10 - 14
640B	10
640C	10
640D	10 - 14
640E	10 - 14
640J	12 - 13
640P	11 - 15 - 29
641	10 - 14
641H	16 - 17
642	10
643	10
643H	36 - 37
644	10 - 14
645B	8 - 11 - 13
645C	8 - 11 - 13
645D	8 - 11
645E	8 - 11
645F	8 - 11
645T	8 - 11
645JD	14
645JS	14
646	10 - 14
647	10
650	20 - 21

Art.	pages 7.
650A	24 - 25
650B	24
650BM	28
650C	24
650CM	28
650D	24
650D WC/C	24 - 25
650E	24 - 25
650G	29
650R	26
650S	26
650T G01	21 - 26
650T G02	21 - 26
650T G11	21 - 26
650X	21 - 27
650Y	27
650V	27
650U G01	27
650U G02	27
650U G11	27
651H	30 - 31
655B	12 - 15
655C	12 - 15
655D	12 - 15
655F	12 - 15
655J	12 - 15
655JD	14
655JS	14
655L	26
655M	26
655N	26
655P	26
660	32 - 33
660B	33 - 37
660R	32 - 33
660S	32 - 33
661	34 - 35
661R	32 - 33
661S	34 - 35
661H	36 - 37
661HQ	36 - 37
670CP	46
670AP	46
670ID	45
670IDL	48
643H	36 - 37
670P	48
670PN	44
671A	44 - 45 - 48
671B	44 - 45 - 48
671C	44 - 45 - 48

Art.	pages 7.
690	50 - 51
690DTF	29 - 51
690G	51
802	40 - 41
868	40 - 41
868D	40 - 41
868E	40 - 41
868F	40 - 41
950	22 - 23
950B	22 - 23 - 28
950C	22 - 23 - 28
950D	22 - 23 - 28
950X	28
986	3
PN16	48
ISTR	56

VALIGETTA DI CAMPIONATURA COMPACT GRIP
SAMPLE KIT CASE COMPACT GRIP

NEW

Art. 986

Valigetta di campionatura morsa Art.650 - Art.660
Sample kit case Art.650 - Art.660

Cod.	0.98.60000

All'Interno - Inside:

Art.11A	Art. 650G G11	Art.297
Art.650X	Art. 650G G02	Art. 370/EM
Art.950D	Art. 650G G01	Art.375
Art.950B	Art. 650R	Art.376 CH3/CH6
Art.660B	Art. 650S	Art.650G
Art.79	Art. 298/CGR	Art.650GZ

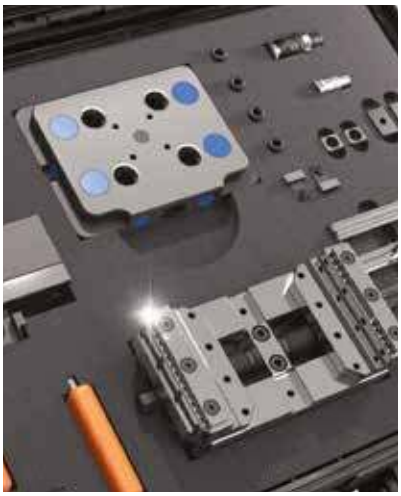

SIMBOLOGIA DATI TECNICI
TECHNICAL DATA ICONS

SERIE SERIES		Morse Multitasking Multitasking vises	Morse Compact Grip Compact Grip vises	Morse Compact Grip Art.950 Art.950 Compact Grip vises	Morse Grip Matic Grip Matic vises	Sistema a coda di rondine Dove Tail fixtures
INSERTI GRIP INSERT GRIP		Morse Compact Grip Art.950 Art.950 Compact Grip vises	Liscio + Ruvido Smooth + Rough	Coda di Rondine Dove Tail	GRIP GRIP	Frontali Frontal
POSSIBILITÀ POSSIBILITY				Montaggio con centralina Mounting with power unit	Lavorazioni a 5 assi 5 axis machining	Predisposizione Zero Point Zero Point Ready
PAGINE PAGES	Rialzi Risers	Sistema Pneumatico Pneumatic system	Sistema Idraulico Hydraulic system	Accessori & Ricambi Accessories & Spare Parts	Istruzioni corretto utilizzo Instruction for a proper use	Diagrammi forze di serraggio Clamping force diagrams

Multitasking & CompactGrip vises

MULTITASKING

Precisione / Accuracy
±0,02mm

HRC

Durezza / Hardened
HRC 58±2

Morse autocentranti per applicazioni avanzate su centri a 5 assi

Vises for advanced applications on 5 axis machining centres

Multitasking

Le Tonde
The Rounded

Art. 640

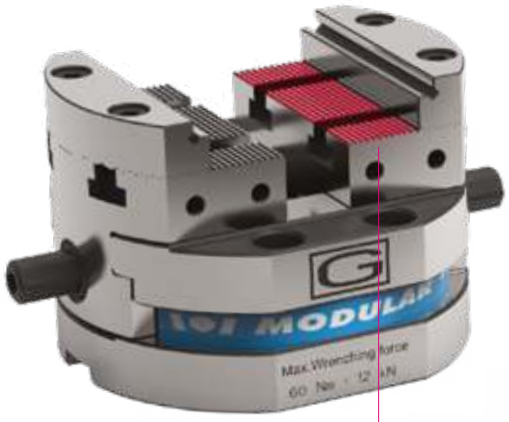

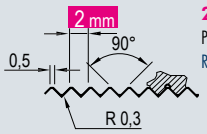

2 mm
Passo delle righe
Rows pitch

Posizionamento delle ganasce in qualsiasi posizione della dentatura della base.

Possibility the jaws on whatever positioning on the vise base.

Ganasce da 74 a 140 mm. Ancoraggio diretto o tramite staffe / Posizionamento tramite fori calibrati o chiavette / Eccentriche: possibilità di disassamento centraggio per multipli di 1 mm (Auto-centraggio fuori asse) / Autocentranti con serraggi concentrici dall'esterno all'interno e viceversa / Minimi ingombri e massima rigidità / Costruzione solida e compatta a massima apertura rispetto agli ingombri / Disponibili serie di ganasce intercambiabili / Ganasce integrali per massima rigidità

Jaws widhts from 75 to 140 mm. Direct vise set-up or through vise clamps / Positioning through ground holes or keyways / Self-centering with possibility to clamping from outside to inside and viceversa / Eccentric jaw adjustment in steps of 1 mm (Multiaxis self-centering) / Minimum deflection and overall dimensions / Solid and rigid construction and maximum clamping ratio to the total lenght / Series of interchangeables jaws available / Solid jaws (integral with the slides) for highest rigidity

Versatilità
Ampia Gamma Di Inserti

Versatility
Ampia Gamma Di Inserti

Inserti riportati utilizzabili da entrambi i lati. Grande versatilità ottenuta attraverso la possibilitá di sostituire gli Inserti GRIP con diversi tipi di dentatura in modo facile e veloce (da utilizzare a seconda del materiale da lavorare).

Inserts to be used on both sides Another advantage will be the greatest versatility thanks to easiest and quickest GRIP top jaw inserts exchange with different types of teeth design to be used according the material to be clamped

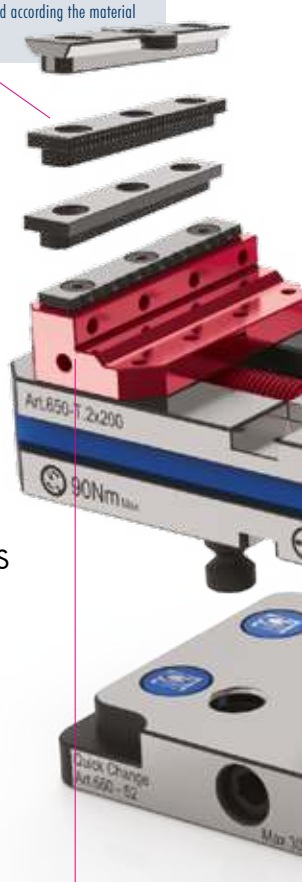

CARATTERISTICHE & VANTAGGI

- √ **USURA INESISTENTE**
- √ **RAPIDITA' DEI SERRAGGI**
- √ **MODULARITA' & VERSATILITA'**
- √ **PRECISIONI ± 0,02 mm**
- √ **RIGIDITA' & SICUREZZA**
- √ **DESIGN COMPATTO E MANEGGEVOLEZZA**
- √ **AUTOCENTRANTI**
- √ **PREDISPOSIZIONE PER ZERO POINT**
- √ **RIALZI COMPATIBILI**

TECHNICAL FEATURES & ADVANTAGES

- √ NO WEAR
- √ QUICK CLAMPING
- √ MODULARITY & VERSATILITY
- √ HIGHEST ACCURACIES ± 0,02 mm
- √ RIGIDITY & SAFETY
- √ SELF-CENTERING
- √ ZERO POINT READY
- √ COMPATIBLE RISERS

Ganasce Reversibili MONOBLOCCO

SOLID GUIDED
Reversible Jaws

Versatilità grazie alle ganasce MONOBLOCCO reversibili e alle 4 opzioni di posizionamento della base (90°) ed ai fori frontali passanti.

Versatility also thanks to the SOLID GUIDED reversible jaws and to the 4 base positions option (90°) and to the front through holes.

Di speciale interesse per gli utilizzatori di centri di lavoro a 5 assi, le morse MULTITASKING / COMPACT GRIP presentano le stesse caratteristiche costruttive illustrate per le morse della serie FMS e MULTIFLEX (accuratamente rettificate in acciaio ad alta resistenza cementato trattato termicamente). Nate espressamente per i centri a 5 assi, questa gamma di morse permette di intervenire sulle 5 facce del particolare in lavorazione con riferimenti precisi in spazi contenuti garantendo usure inesistenti e grande rigidità. Massima compatibilità con i sistemi di cambio pallet già esistenti sul mercato

Of special interest to 5 axis machining centres users MULTITASKING, COMPACTGRIP & GRIPMATIC vises present the same building characteristics of FMS and MULTIFLEX vises, (Heat treatment and ground steel contruction throughout). Designed for 5 axis machines, this series of vises allow machining operations on the 5 workpieces sides with perfect alignment in a space saving design, extremely high wear resistence, with reduced deflection. Max compatibility with the most popular pallet change systems.

SCAN IT TO WATCH THE
VIDEO PRESENTATION

5 YEARS WARRANTY

Autocentranti e Compatte
Selfcentering & Compact

Autocentranti regolabili
Self-centering adjustable

Veloce sistema di regolazione autocentrante dall'alto tramite tasselli di azzeramento forniti in dotazione

Easy self-centering adjustment from the top by key-nuts supplied as standard equipment.

CompactGrip
Le più Compatte
The most Compact

Art. 650

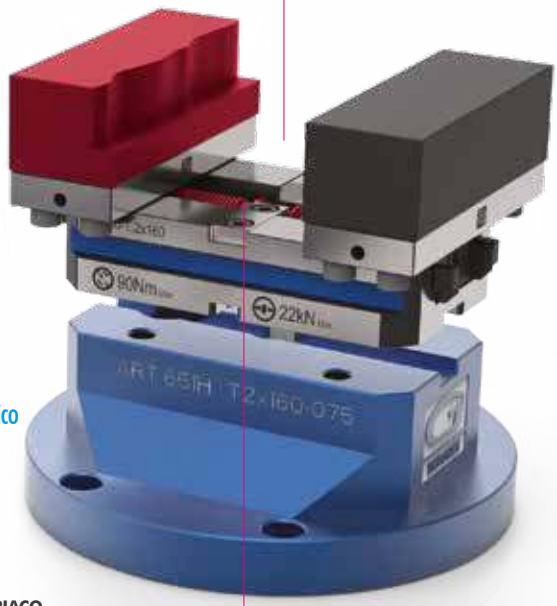

Con ganasce dolci lavorabili
With soft machineable jaws

Art. 950

Tavola a cambio rapido meccanico
Mechanical quick change table

Art. 660

***NON DISPONIBILE PER IL MERCATO TEDESCO E AUSTRIACO**
NOT AVAILABLE FOR GERMAN & AUSTRIAN MARKET

Rialzo semplice
Simple riser

Art. 651H

Compatibilità con 4° asse
Compatibility with 4th axis

La nuova Tavoletta a Cambio Rapido Art.660 (disponibile anche tonda Art.661) permette la rapida rapida sostituzione di morse o attrezzature su tutte le più diffuse tavole girevoli, la versione lavorabile può essere personalizzata direttamente dal cliente in base alla sua tavola macchina.

The new Quick Change Sub Plate Art.660 (available also as round Art.661) allows the quick of vises or fixtures replacing on the most famous rotary table. The machineable version can be tailor made by the customer himself according to his machine table.

Maggior forza di serraggio
Highest clamping power

Forza di serraggio maggiore rispetto alle morse oggi sul mercato, ma anche rispetto alle nostre morse Art.640 e con un design più compatto e leggero. Questo è possibile grazie alle viti di serraggio, alla loro posizione più prossima al particolare da lavorare e al design integrale di slitte e ganasce.

Much higher clamping power than the existing vises, but also compared to our Art.640 and with a more compact and lighter design. This is because of the clamping screw design, its position much closer to the workpiece, and the integral design of slides and jaws.

Staffe di ancoraggio / *Vise holding clamps*

NEW 2021

CompactGrip

Coppia staffe di fissaggio Art.296, complete di vite e dado a "T"

Pair of vise holding clamps Art.296 complete of screw and "T" nut

Esempio d'ordine per morsa tipo 3 su macchina con cave a T da 18mm: *Art.296 T.3 X=18mm*
Oppure con codice: *2.29.6100 X=18mm*

Order example for Type 3 vise on machine with 18mm T-slots: Art.296 T.3 X=18mm
Also with code: 2.29.6100 X=18mm

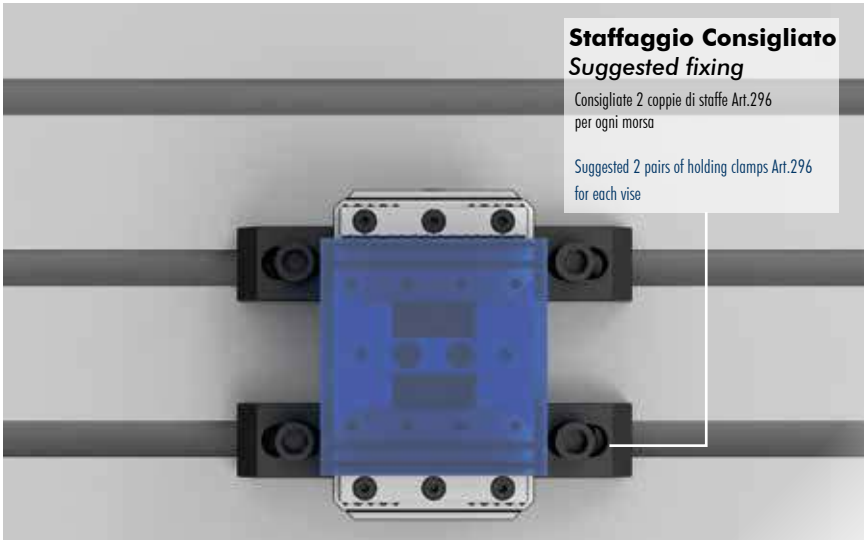

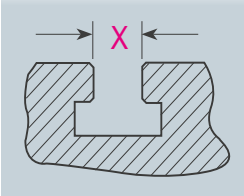

Cava a T

T Slot

Specificare sempre la cava della vostra macchina

Always specify the machine T-slot dimension

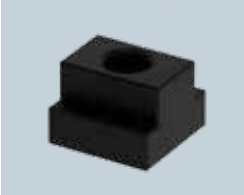

Art.287 (Pag.4.34)

Dadi a T - *T Nuts*

Per fissaggio morse alle cave a T della macchina

For vise clamping on the machine T-slots

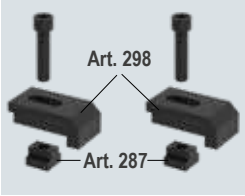

Art.296

(Art.298 + Art.287)

Consigliate 2 coppie di staffe Art.296 per ogni morsa

Suggested 2 pairs of holding clamps Art.296 for each vise

Art.298/CGR

Per lo staffaggio della morsa in spazi ristretti possibilità di usare staffe Art. 298 / CGR vedi pag. 7.29)
For clamping vise in narrow space it's possible to use the holding clamps Art 298 / CGR see pages 7.29

7

Tipo (grandezza) morsa / Vise type (size)		1			2			3		
Art. 296 Coppia di staffe / Holding clamps pair	Cava a T- slot **X**	12*	14	16	16	18	20	18*	20	22
	T-nuts Ref. N°	12	13	14	20	21	22	32	33	34
	Filetto vite / Screw thread	M10			M12 *			M16		
	A	50			50			50		
	B	24			24			24		
	C	6			6			6		
	Ø D	11			13			17		
	E	10			10			10		
	G	16			17,5			19		
	G1	15			13			9		
	H	34			34			34		
	J	4			4			4		
	T ± 0,1	15			15			15		
	Cod.	2.29.61000 / M10			2.29.61000 / M12			2.29.61000 / M16		

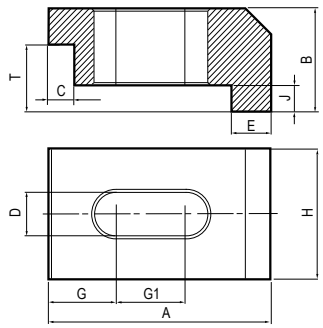

* *Scelta consigliata - Suggested choice*

* *Scelta NON consigliata - NO Suggested choice*

Soluzioni personalizzate / *Customized solutions*

4th & 5th Axis

Soluzioni personalizzate a tutti i vostri problemi di serraggio

Customized solutions for all your clamping problems

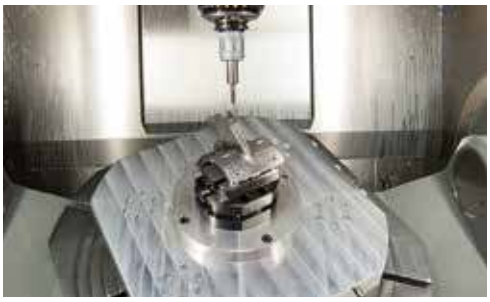

Morsa Multitasking su centro a 5 assi

Multitasking vise on 5th axis machining center

Applicazione aeronautica, morsa Art.640 tipo 2 montata su macchina a 5 assi

Typical Multitasking vise Art.640 type 2 application on a 5 axis machine for aerospace workpiece

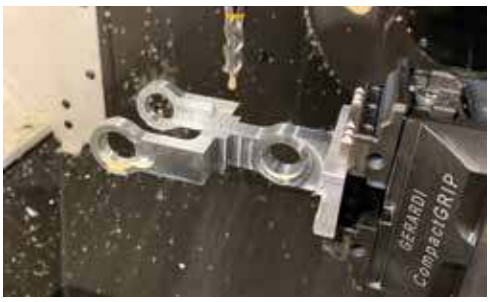

Morsa CompactGrip su centro a 5 assi

CompactGrip vise on 5th axis machining center

Lavorazioni di fresatura effettuate su di un centro di lavoro a cinque assi con morse CompactGrip Art.650

Milling machining operations on a five axis machining center with CompactGrip vises Art650

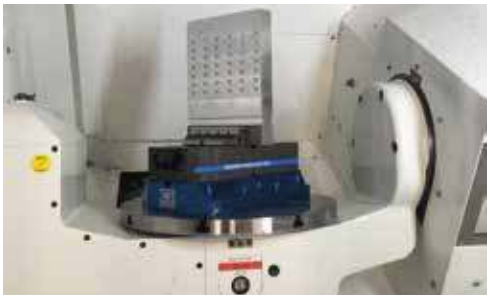

Morsa CompactGrip su rialzo semplice

Compact Grip vise on simple riser

Morsa CompactGrip montata su Kitamura Mytrunnion 4G per la lavorazione di uno stampo nel settore plastica.

Compact Grip vise on Kitamura Mytrunnion-4G for machining a die mould used in the plastic industry

Morse CompactGrip su piastra Zero Point

CompactGrip vises on Zero Point plate

Piastra base con 6 Zero Point singoli per morse CompactGrip Art.650 T2 per lavorazioni di piccoli particolari

Zero Point plate with 6 single Zero Point units for CompactGrip vises Art.650 T2 for small workpieces machining.

Un sistema completamente automatico

Fully automatic system

Morsa automatica GripMatic Art.670PN montata tramite robot su tavola Zero Point.

GripMatic automatic vises Art.670PN mounted by robot on Zero Point Plate

Art. 640

Tipo / Type **1 e 2**

Morsa autocentrante o eccentrica.
Azionamento manuale.
Serraggio meccanico

Self-centering or eccentric vise.
Manual operation
Mechanical clamping

Tipo (grandezza) morsa / Vise type (size)	1	2
kN	16 kN	20 kN
A	65	95
A1	20	40
W	74	99
B	15	20
C	50	70
D	Ø120	Ø160
E	35	35
F	92	120
G	20	25
H	156	208
L	M12	M16
M	9	11
kg	4,9	11
Cod.	6.64.01000	6.64.02000

AMPLIA LE TUE APPLICAZIONI TRAMITE GLI ACCESSORI MODULARI !

Art. 641H

Tipo / Type **1**

Rialzo Semplice
Simple Riser

B	50	75	100
Cod.	7.64.1H100AL /50	7.64.1H100AL /75	7.64.1H100AL /100

Kit di fissaggio e allinamento morsa **incluso** - Vise fixing and allignement kit **included**

Art. 641H

Tipo / Type **2**

Rialzo Semplice
Simple Riser

B	50	75	100
Cod.	7.64.1H200AL /50	7.64.1H200AL /75	7.64.1H200AL /100

Kit di fissaggio e allinamento morsa **incluso** - Vise fixing and allignement kit **included**

Art. 645B

Ganascia dolce
Soft jaw

Cod.	6.64.5B100	6.64.5B200

Art. 645C

Ganascia liscia
Smooth jaw

Cod.	6.64.5C100	6.64.5C200

Art. 645D

Ganascia zigrinata
Serrated jaw

Cod.	6.64.5D100	6.64.5D200

Art. 645E

Ganascia a gradino
Step jaw

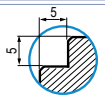

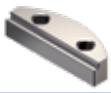

Cod.	6.64.5E100	6.64.5E200

In Dotazione - Standard Equipment

Art. 645F

Ganascia prismatica
Prismatic jaw

Cod.	6.64.5F100	6.64.5F200

Art. 645T

Ganascia GRIP
GRIP jaw

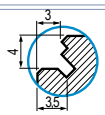

Cod.	6.64.5T100	6.64.5T200

Dotazione standard:
- 1 chiave esagonale Art. 375 ■ 1 arresto laterale Art. 370
- 1 coppia di tasselli di posizionamento Art. 297
- 1 perno calibrato per centraggio Art. 640P*

*(Indicare dimensione in fase d'ordine)

Standard equipment:
- 1 exagonal wrench Art. 375 ■ 1 workstop Art. 370
- 1 pair of positioning key-nuts Art. 297
- 1 calibrated centering pin Art. 640P *

*(Dimension to be advised at order)

Art. 640

Tipo / Type **1 e 2**

Esempio di ordine: *Art. 640 tipo 1*
(*Art.297 18mm + Art.640P 40mm*)

Example of order: *Art. 640 type 1*
(*Art.297 18mm + Art.640P 40mm*)

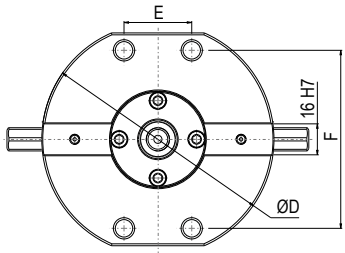

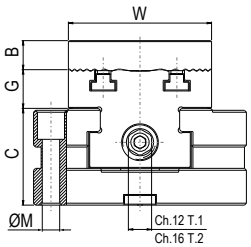

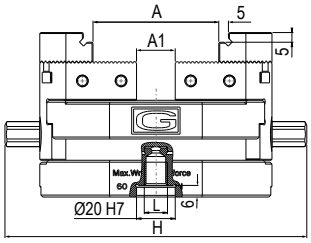

Tipo (grandezza) morsa Vise type (size)	kN	3 30 kN
	A	108
	A1	20
	W	138
	B	30
	C	58
	D	166
	E	-
	kg	13
	Cod.	7.64.03166

Art. 640

Tipo / Type **3 x 166**

Morsa autocentrante o eccentrica.
Azionamento manuale.
Serraggio meccanico

Self-centering or eccentric vise.
Manual operation
Mechanical clamping

Tipo (grandezza) morsa Vise type (size)	kN	3 30 kN
	A	208
	A1	60
	W	138
	B	30
	C	58
	D	266
	E	200
	kg	20
	Cod.	7.64.03266

Art. 640

Tipo / Type **3 x 266**

Morsa autocentrante o eccentrica.
Azionamento manuale.
Serraggio meccanico

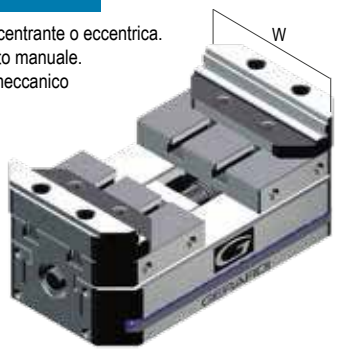

Self-centering or eccentric vise.
Manual operation
Mechanical clamping

UPGRADE YOUR VISE APPLICATIONS THROUGH MODULAR ACCESSORIES !

Art. 641H

Tipo / Type
3 x 166

Rialzo Semplice
Simple Riser

B	50	75	100
Cod.	7.64.1H3166AL /50	7.64.1H3166AL /75	7.64.1H3166AL /100

Kit di fissaggio e allinamento morsa **incluso** - Vise fixing and allignement kit **included**

Art. 641H

Tipo / Type
3 x 266

Rialzo Semplice
Simple Riser

B	50	75	100
Cod.	7.64.1H3266AL /50	7.64.1H3266AL /75	7.64.1H3266AL /100

Kit di fissaggio e allinamento morsa **incluso** - Vise fixing and allignement kit **included**

Art. 645B

Ganascia dolce
Soft jaw

Cod. 7.64.5B300

Art. 645C

Ganascia liscia
Smooth jaw

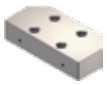

Cod. 7.64.5C300

Art. 645D

Ganascia zigrinata
Serrated jaw

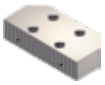

Cod. 7.64.5D300

Art. 645E

Ganascia a gradino
Step jaw

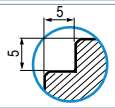

Cod. 7.64.5E300

In Dotazione - Standard Equipment

Art. 645F

Ganascia prismatica
Prismatic jaw

Cod. 7.64.5F300

Art. 645T

Ganascia GRIP
GRIP jaw

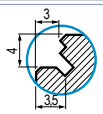

Cod. 7.64.5T300

Dotazione standard:
- 1 chiave a pipa Art. 375 ■ 1 chiave a "T" Art. 376
- 1 arresto laterale Art. 370 ■ 1 perno calibrato per centraggio e orientamento Art. 79* ■ 1 perno calibrato per centraggio Art. 640P*

*(Indicare dimensione in fase d'ordine)

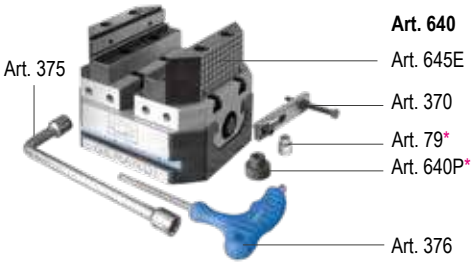

Standard equipment:
- 1 box wrench Art. 375 ■ 1 "T" wrench Art. 376
- 1 workstop Art. 370 ■ 1 calibrated centering and orientation pin Art. 79*
- 1 calibrated centering pin Art. 640P*

* (Dimension to be advised at order)

Art. 640

Tipo / Type **3**

Esempio di ordine: *Art. 640 tipo 3 x 166 (Art.79 20mm + Art.640P 40mm)*
Example of order: *Art. 640 type 3 x 166 (Art.79 20mm + Art.640P 40mm)*

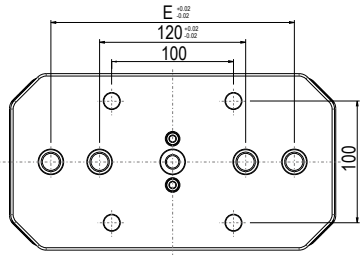

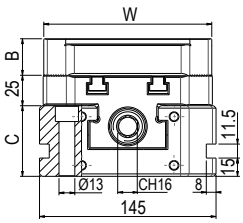

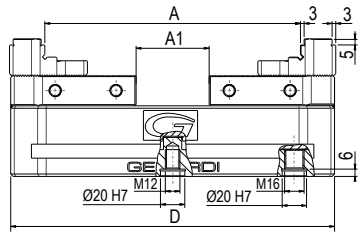

7

Art. 640

Tipo / Type **1 e 2**

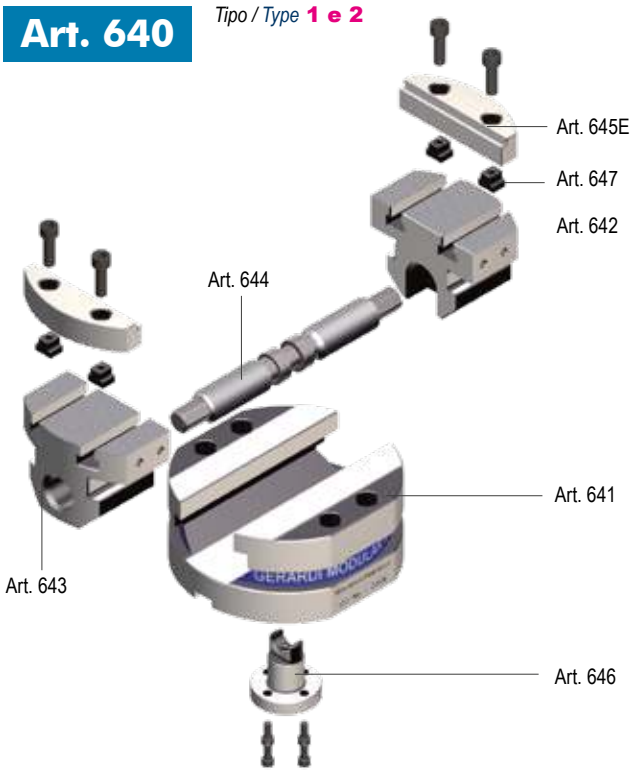

Art. 640

Tipo / Type **3**

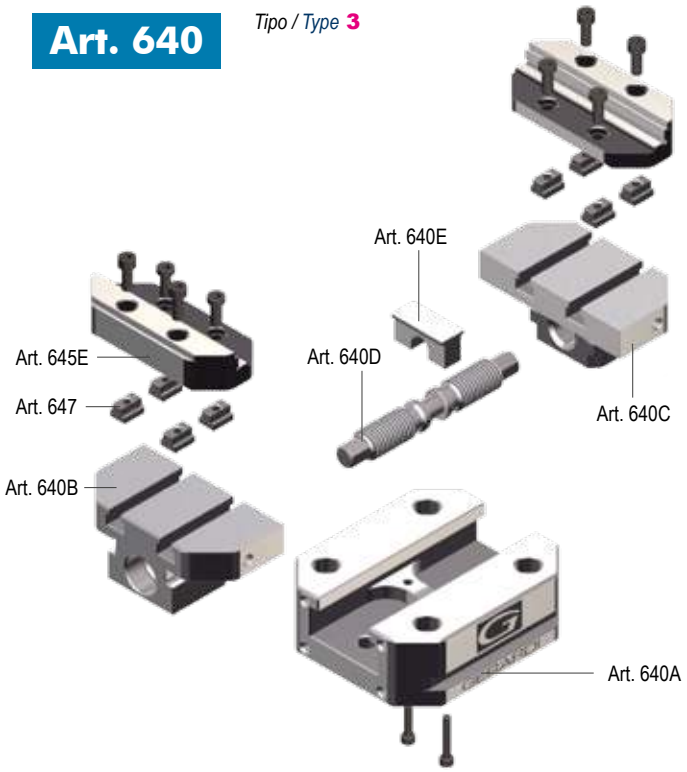

Tipo (grandezza) / Type (size)		1	2
Art. 641 Corpo base Base body	Cod.	6.64.11000	6.64.12000
Art. 642 Slitta integrale destra Solid slide right hand	Cod.	6.64.21000	6.64.22000
Art. 643 Slitta integrale sinistra Solid slide left hand	Cod.	6.64.31000	6.64.32000
Art. 644 Vite di bloccaggio Main screw	Cod.	6.64.41000	6.64.42000
Art. 645E Ganascia a gradino Step jaw	Cod.	6.64.5E100	6.64.5E200
Art. 646 Forcella Yoke	Cod.	6.64.61000	6.64.62000
Art. 647 Dado a T (Cad.) T nut (Each)	Cod.	6.64.71000	6.64.72000

Tipo (grandezza) / Type (size)		3x166	3x266
Art. 640A Corpo base Base body	Cod.	7.64.0A3166	7.64.0A3266
Art. 640B Slitta integrale sinistra Solid slide left hand	Cod.	7.64.0B3166	7.64.0B3266
Art. 640C Slitta integrale destra Solid slide right hand	Cod.	7.64.0C3166	7.64.0C3266
Art. 640D Vite di bloccaggio Main screw	Cod.	7.64.0D3166	7.64.0D3266
Art. 640E Forcella Yoke	Cod.	7.64.0E3166	7.64.0E3266
Art. 645E Ganascia a gradino Step jaw	Cod.	7.64.5E300	
Art. 647 Dado a T (Cad.) T nut (Each)	Cod.	7.64.73000	

GANASCE PER MORSE MULTITASKING Art.640
JAWS FOR MULTITASKING VISES Art.640

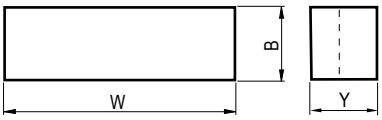

Tipo (grandezza) / Type (size)	1	2	3
B	15	20	30
Y	27,5	32,5	50
W	74	99	138

Art. 645B*

Ganascia dolce
Soft jaw

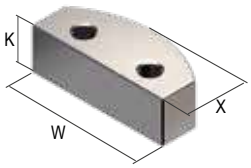

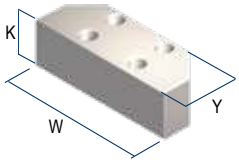

	1	2	3
K	20	30	50
X	27,5	42,5	-
Cod.	6.64.5B100	6.64.5B200	7.64.5B300

Art. 645C*

Ganascia liscia
Smooth jaw

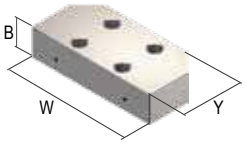

	1	2	3
Cod.	6.64.5C100	6.64.5C200	7.64.5C300

Art. 645D*

Ganascia zigrinata
Serrated jaw

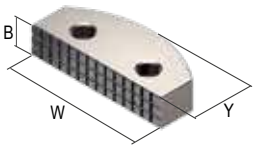

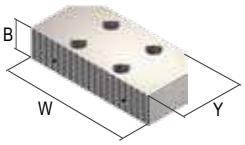

	1	2	3
Cod.	6.64.5D100	6.64.5D200	7.64.5D300

Art. 645E*

Ganascia a gradino
Step jaw

In Dotazione
Standard Equipment

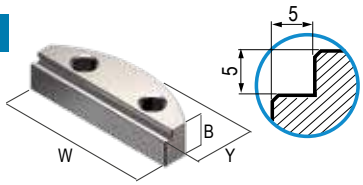

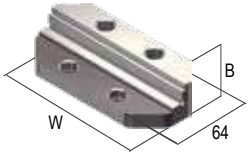

	1	2	3
Cod.	6.64.5E100	6.64.5E200	7.64.5E300

Art. 645F*

Ganascia prismatica
Prismatic jaw

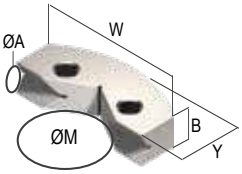

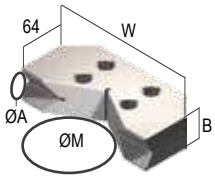

	1	2	3
ØA	7 ÷ 15	9 ÷ 20	12 ÷ 30
ØM	25 ÷ 70	35 ÷ 110	50 ÷ 160
Cod.	6.64.5F100	6.64.5F200	7.64.5F300

Art. 645T*

Ganascia GRIP Jaw

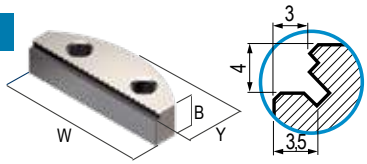

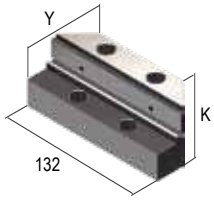

	1	2	3
Cod.	6.64.5T100	6.64.5T200	7.64.5T300

* Viti per fissaggio a richiesta Fixing screws on request

Tipo (grandezza) / Type (size)	1	2	3

Art. 79

Perno calibrato per centraggio e orientamento
Calibrated centering and orientation pin

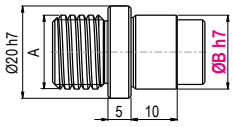

	1	2	3
ØB	-	-	10-12-14-16-18-20
Cod.	-	-	7.79.20M16/ØB

Art. 297

Coppia di tasselli di posizionamento completi di vite M5 x 10
Pair of positioning key-nuts with M5 x 10 clamping screw

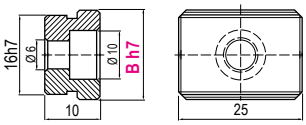

	1	2	3
B	10 - 12 - 14 - 16 - 18 - 20 - 22 - 24 - 28 - 36		-
Cod.	2.29.71000/B		-

Art. 640P

Perno calibrato per centraggio
Calibrated centering pin

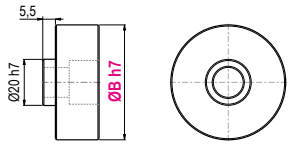

	1	2	3
ØB	20 - 30 - 38,1 - 50 - 50,8		
Cod.	7.64.0P100	7.64.0P200	7.64.0P300

* *Specificare sempre quota B - Specify always B dimension*

7

Art. 640J

Tipo / Type **1 e 2**

Morsa autocentrante o eccentrica.
Azionamento manuale.
Serraggio meccanico

Self-centering or eccentric vise.
Manual operation
Mechanical clamping

Tipo (grandezza) morsa / Vise type (size)	1	2
kN	20 kN	26 kN
Ø A	30 ÷ 45	45 ÷ 70
W	74	99
B	60	80
C	50	70
D	Ø120	Ø160
E	35	35
F	92	120
G	30	40
H	156	208
L	M12	M16
M	Ø9	Ø11
kg	5	10
Cod.	7.64.0J100	7.64.0J200

AMPLIA LE TUE APPLICAZIONI TRAMITE GLI ACCESSORI MODULARI !

Art. 641H

Tipo / Type **1**

Rialzo Semplice
Simple Riser

B	50	75	100
Cod.	7.64.1H100AL /50	7.64.1H100AL /75	7.64.1H100AL /100

Kit di fissaggio e allinamento morsa **incluso** - Vise fixing and allignement kit **included**

Art. 641H

Tipo / Type **2**

Rialzo Semplice
Simple Riser

B	50	75	100
Cod.	7.64.1H200AL /50	7.64.1H200AL /75	7.64.1H200AL /100

Kit di fissaggio e allinamento morsa **incluso** - Vise fixing and allignement kit **included**

Art. 655B

Piastra ganascia dolce
Soft jaw-plate

Cod.	7.65.5B100	7.65.5B200

Art. 655C

Piastra ganascia liscia
Smooth jaw-plate

Cod.	7.65.5C100	7.65.5C200

Art. 655D

Piastra ganascia zigrinata
Serrated jaw-plate

Cod.	7.65.5D100	7.65.5D200

Art. 655F

Piastra ganascia prismatica
Prismatic jaw-plate

Ø	10 ÷ 18		10 ÷ 30
Cod.	7.65.5F118		7.65.5F230
Ø	15 ÷ 23	* 23 ÷ 30	25 ÷ 45
Cod.	7.65.5F123		7.65.5F245

* Per Ø 23÷30 ingombro max. (D1) = **132**mm Ø (anzichè 120mm)
For Ø 23÷30 max overall dimensin (D1) Ø**132**mm (instead of 120mm)

Art. 655J

Coppia di ganasce integrali prismatiche
Prismatic solid jaws (1 pair)

Da usare in coppia / To be used as a pair

	30 ÷ 45	45 ÷ 70
Cod.	7.65.5J100	7.65.5J200

In Dotazione - Standard Equipment

Dotazione standard:
- 1 chiave esagonale Art. 375 ■ 1 arresto laterale Art. 370
- 2 coppie di piastre Art. 655F (Tot. 4 pezzi) ■ 1 coppia di piastre dolci Art. 655B
- 1 coppia di tasselli di posizionamento Art. 297*
- 1 perno calibrato per centraggio Art. 640P*

*(Indicare dimensione in fase di ordine)

Standard equipment:
- 1 exagonal wrench Art. 375 ■ 1 workstop Art. 370
- 2 pair of plates Art. 655F (Tot. 4 pcs) ■ 1 pair soft jaw plates Art. 655B
- 1 pair of positioning key-nuts Art. 297*
- 1 calibrated centering pin Art. 640P*

*(Dimension to be advised at order)

Art. 640J

Tipo / Type **1 e 2**

Esempio di ordine: *Art. 640J tipo 2*
(Art.297 *16mm* + *Art.640P 30mm*)

Example of order: *Art. 640J type 2*
(*Art.297 16mm* + *Art.640P 30mm*)

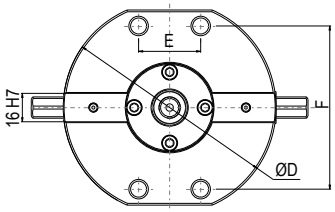

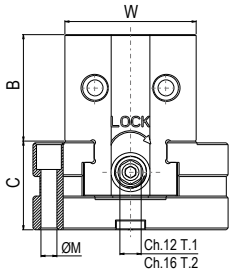

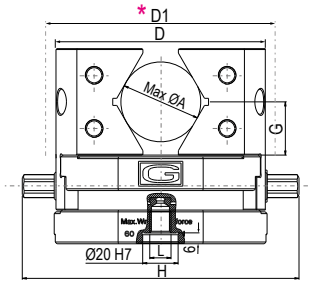

Art. 640J

Tipo / Type **3 x 166**

Morsa autocentrante o eccentrica.
Azionamento manuale.
Serraggio meccanico

Self-centering
or eccentric vise.
Manual operation
Mechanical clamping

Tipo (grandezza) morsa Vise type (size)	kN	3 30 kN
	Ø A	44 ÷ 68
	A1	-
	W	78
	B	75
	C	58
	D	166
	E	-
	G	45
	kg	15
	Cod.	7.64.0J310

Art. 640J

Tipo / Type **3 x 266**

Morsa autocentrante o eccentrica.
Azionamento manuale.
Serraggio meccanico

Self-centering or eccentric vise.
Manual operation
Mechanical clamping

Tipo (grandezza) morsa Vise type (size)	kN	3 30 kN
	Ø A	48 ÷ 102
	A1	66
	W	78
	B	95
	C	58
	D	266
	E	200
	G	55
	kg	22
	Cod.	7.64.0J320

UPGRADE YOUR VISE APPLICATIONS THROUGH MODULAR ACCESSORIES !

Art. 641H

Tipo / Type
3 x 166

Rialzo Semplice
Simple Riser

B	50	75	100
Cod.	7.64.1H3166AL /50	7.64.1H3166AL /75	7.64.1H3166AL /100

Kit di fissaggio e allinamento morsa **incluso** - Vise fixing and allignement kit **included**

Art. 641H

Tipo / Type
3 x 266

Rialzo Semplice
Simple Riser

B	50	75	100
Cod.	7.64.1H3266AL /50	7.64.1H3266AL /75	7.64.1H3266AL /100

Kit di fissaggio e allinamento morsa **incluso** - Vise fixing and allignement kit **included**

Art. 655B

Piastra ganascia dolce
Soft jaw-plate

Cod.	7.65.5B316

Art. 655C

Piastra ganascia liscia
Smooth jaw-plate

Cod.	7.65.5C316

Art. 655D

Piastra ganascia zigrinata
Serrated jaw-plate

Cod.	7.65.5D316

Art. 655F

Piastra ganascia prismatica
Prismatic jaw-plate

Tipo / Type **3 x 166** **Ø Min / Ø Max**	12 ÷ 32	14 ÷ 34	16 ÷ 36	18 ÷ 45
Tipo / Type **3 x 266** **Ø Min / Ø Max**	12 ÷ 38	14 ÷ 48	16 ÷ 58	24 ÷ 65
Cod	7.65.5F330	7.65.5F335	7.65.5F345	7.65.5F350

Art. 655J

Coppia di ganasce integrali prismatiche
Prismatic solid jaws (1 pair)

Da usare in coppia / To be used as a pair

Ø	44 ÷ 68	48 ÷ 102
Cod.	7.65.5J316	7.65.5J326

In Dotazione - Standard Equipment

Dotazione standard:
- 1 chiave a pipa Art. 375 ■ 1 arresto laterale Art. 370
- 2 coppie di piastre Art. 655F (Tot. 4 pezzi) ■ 1 coppia di piastre dolci Art. 655B
- 1 perno calibrato per centraggio e orientamento Art. 79*
- 1 perno calibrato per centraggio Art. 640P *

*(Indicare dimensione in fase di ordine)

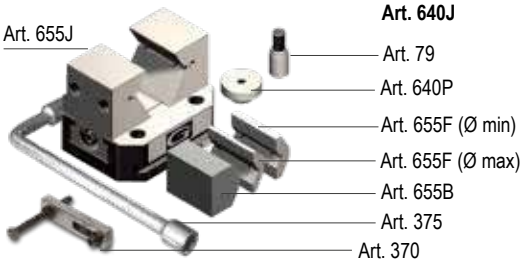

Standard equipment:
- 1 box wrench Art. 375 ■ 1 workstop Art. 370
- 2 pair of plates Art. 655F (Tot. 4 pcs) ■ 1 pair soft jaw plates Art.655B
- 1 calibrated centering and orientation pin Art. 79* ■ 1 calibrated centering pin Art. 640P*

*(Dimension to be advised at order)

Art. 640J

Tipo / Type **3**

Esempio di ordine: *Art.640J tipo 3 x 266*
(Art.79 *20mm* + *Art.640P 30mm*)
Example of order: *Art.640J type 3 x 266*
(*Art.79 20mm* + *Art.640P 30mm*)

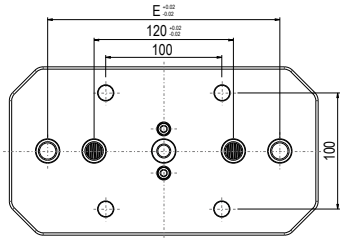

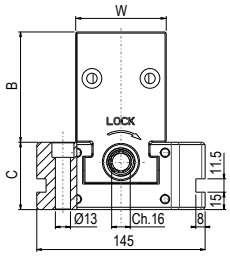

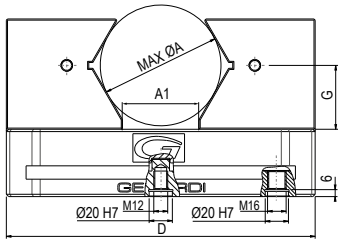

7

Art. 640J

Tipo / Type **1 e 2**

Art. 640J

Tipo / Type **3**

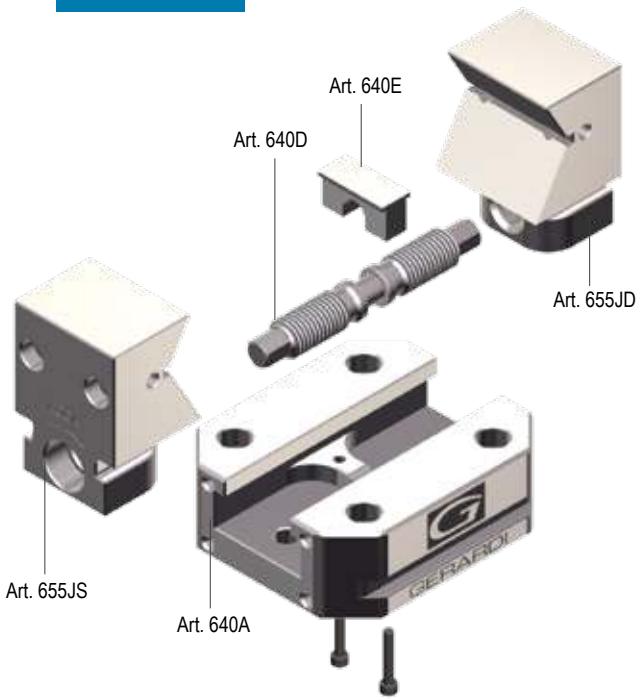

Tipo (grandezza) / Type (size)		1	2
Art. 641 Corpo base / Base body	Cod.	6.64.11000	6.64.12000
Art. 644 Vite di bloccaggio / Main screw	Cod.	6.64.41000	6.64.42000
Art. 645JD* Ganascia integrale prismatica dx / Solid prismatic right jaw	Cod.	7.64.5JD10	7.64.5JD20
Art. 645JS* Ganascia integrale prismatica sx / Solid prismatic left jaw	Cod.	7.64.5JS10	7.64.5JS20
Art. 646 Forcella / Yoke	Cod.	6.64.61000	6.64.462000

Tipo (grandezza) / Type (size)		3x166	3x266
Art. 640A Corpo base / Base body	Cod.	7.64.0A3166	7.64.0A3266
Art. 640D Vite di bloccaggio / Main screw	Cod.	7.64.0D3166	7.64.0D3266
Art. 640E Forcella / Yoke	Cod.	7.64.0E3166	7.64.0E3266
Art. 655JD* Ganascia integrale prismatica dx / Solid prismatic right jaw	Cod.	7.65.5JD316	7.65.5JD326
Art. 655JS* Ganascia integrale prismatica sx / Solid prismatic left jaw	Cod.	7.65.5JS316	7.65.5JS326

* **Art. 655JS** 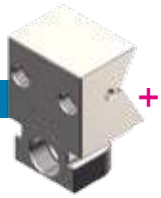 + **Art. 655JD** = **Art. 655J** *Tipo / Type* **1 - 2**

* **Art. 645JS** + **Art. 645JD** = **Art. 655J** *Tipo / Type* **3**

GANASCE & PIASTRE GANASCE PER MORSE MULTITASKING Art.640J

JAWS & JAW PLATES FOR MULTITASKING VISES Art.640J

Art. 655J

Tipo / Type **1 - 2**

Coppia di ganasce integrali prismatiche
Prismatic solid jaws (1 pair)

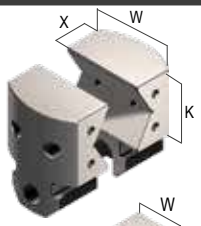

Tipo (grandezza) / Type (size)	1	2	3	
W	74	99	78	78
K	60	80	75	95
X	49	59	59	95
Ø	30 ÷ 45	45 ÷ 70	44 ÷ 68	48 ÷ 102
Cod.	7.65.5J100	7.65.5J200	7.65.5J316	7.65.5J326

In Dotazione - Standard Equipment

Art. 655J

Tipo / Type **3**

In Dotazione - Standard Equipment

Art. 655B

Piastra ganascia dolce
Soft jaw-plate

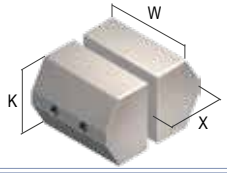

K	55	70	60
X	38	54	49
Cod.	7.65.5B100	7.65.5B200	7.65.5B316

Art. 655C

Piastra ganascia liscia
Smooth jaw-plate

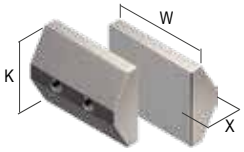

K	55	70	60
X	23	32	24
Cod.	7.65.5C100	7.65.5C200	7.65.5C316

Art. 655D

Piastra ganascia zigrinata
Serrated jaw-plate

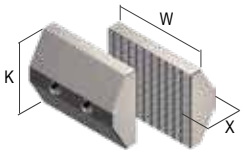

K	55	70	60
X	23	32	24
Cod.	7.65.5D100	7.65.5D200	7.65.5D316

Art. 655F

Piastra ganascia prismatica
Prismatic jaw-plate

Tipo (grandezza) / Type (size)	1	2	3x166	3x266
K	43	54	60	60
X	17	22	24	24
Ø	10 ÷ 18	10 ÷ 30	12 ÷ 32	12 ÷ 38
Cod.	7.65.5F118	7.65.5F230	7.65.5F330	
Ø	15÷23-23÷30*	25 ÷ 45	14 ÷ 34	12 ÷ 38
Cod.	7.65.5F123	7.65.5F245	7.65.5F335	
Ø	-	-	16 ÷ 36	16 ÷ 58
Cod.	-	-	7.65.5F345	
Ø	-	-	18 ÷ 45	24 ÷ 65
Cod.	-	-	7.65.5F350	

* Per Ø 23÷30 ingombro max. (D1) = **132**mm Ø (anzichè 120mm)
For Ø 23÷30 max overall dimension (D1) Ø**132**mm (instead of 120mm)

Art. 79

Perno calibrato per centraggio e orientamento
Calibrated centering and orientation pin

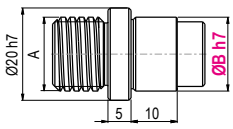

Tipo (grandezza) / Type (size)	1	2	3
ØB	-	-	10-12-14-16-18-20
Cod.	-	-	7.79.20M16/ØB

Art. 297

Coppia di tasselli di posizionamento completi di vite M5 x 10
Pair of positioning key-nuts with M5 x 10 clamping screw

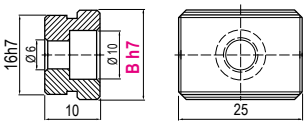

B	10 - 12 - 14 - 16 - 18 - 20 - 22 - 24 - 28 - 36	-
Cod.	2.29.71000/B	-

Art. 640P

Perno calibrato per centraggio
Calibrated centering pin

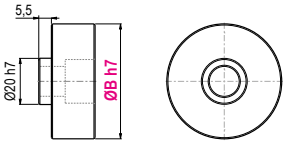

ØB	30 - 38,1 - 50 - 50,8		
Cod.	7.64.0P100	7.64.0P200	7.64.0P300

* *Specificare sempre quota B - Specify always B dimension*

7

RIALZI IN ALLUMINIO PER MORSE ART.640
ALUMINUM RISERS FOR VISES ART.640

NEW 2021

Art. 641H *Tipo / Type* **1 e 2**

Rialzo semplice, compatibile con il sistema Zero Point

Simple riser Zero Point ready

Tipo (grandezza) rialzo / Riser type	1			2		
ØA	120			160		
B	50	75	100	50	75	100
kg	3	4,5	5,4	3,5	4,9	6,4
Cod.	7.64.1H100AL/050	7.64.1H100AL/075	7.64.1H100AL/100	7.64.1H200AL/050	7.64.1H200AL/075	7.64.1H200AL/100

Kit di fissaggio e allineamento rialzo **non incluso** / Riser fixing and alignement kit **not included**

Art. 641H *Tipo / Type* **3 x 166**

Rialzo semplice, compatibile con il sistema Zero Point

Simple riser Zero Point ready

Tipo (grandezza) rialzo / Riser type (size)	3 x 166		
A	166		
B	50	75	100
C	230		
D	190		
kg	3,8	5,3	6,8
Cod.	7.64.1H3166AL/050	7.64.1H3166AL/075	7.64.1H3166AL/100

Kit di fissaggio e allineamento rialzo **non incluso** / Riser fixing and alignement kit **not included**

Art. 641H *Tipo / Type* **3 x 266**

Rialzo semplice, compatibile con il sistema Zero Point

Simple riser Zero Point ready

Tipo (grandezza) rialzo / Riser type (size)	3 x 266		
A	266		
B	50	75	100
C	310		
D	286		
kg	5,8	8,3	10,7
Cod.	7.64.1H3266AL/050	7.64.1H3266AL/075	7.64.1H3266AL/100

Kit di fissaggio e allineamento rialzo **non incluso** / Riser fixing and alignement kit **not included**

NEW 2021

PIASTRE di INTERFACCIA
INTERFACE PLATES

NEW 2021

Tipo (grandezza) Riser (type) size	1 e 2

Art. 641H

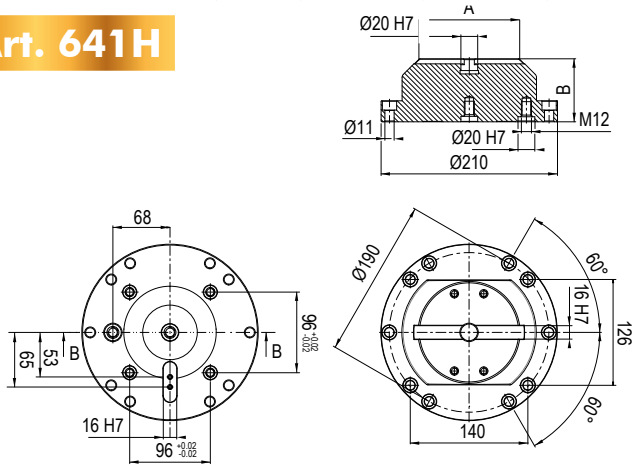

Tipo (grandezza) Riser (type) size	1 e 2

Art. 62K

Multitasking

ØJ	190
C1	28
Cod.	7.62.K641H21

Piastra di interfaccia lavorabile
Machineable interface plate

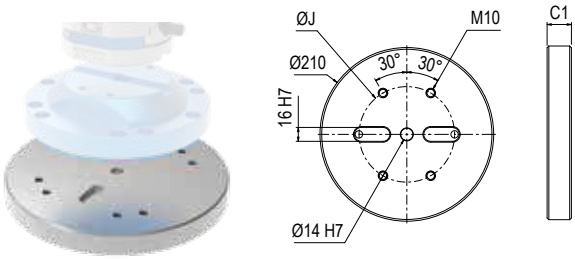

Kit di fissaggio al rialzo **incluso** / Riser fixing and positioning kit **included**

Tipo (grandezza) Riser (type) size	3 x 166

Art. 641H

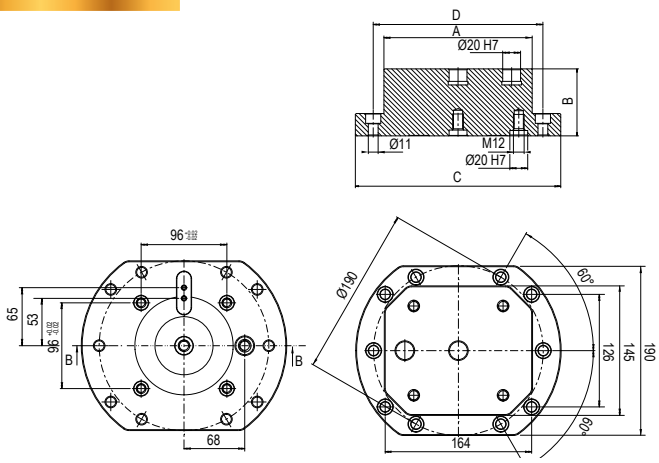

Tipo (grandezza) Riser (type) size	3 x 166

Art. 62K

Multitasking

ØJ	190
C1	28
Cod.	7.62.K641H31

Piastra di interfaccia lavorabile
Machineable interface plate

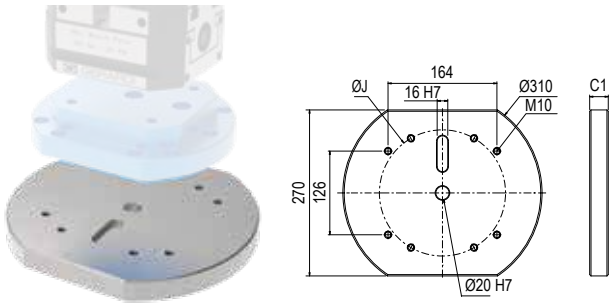

Kit di fissaggio al rialzo **incluso** / Riser fixing and positioning kit **included**

Tipo (grandezza) Riser (type) size	3 x 266

Art. 641H

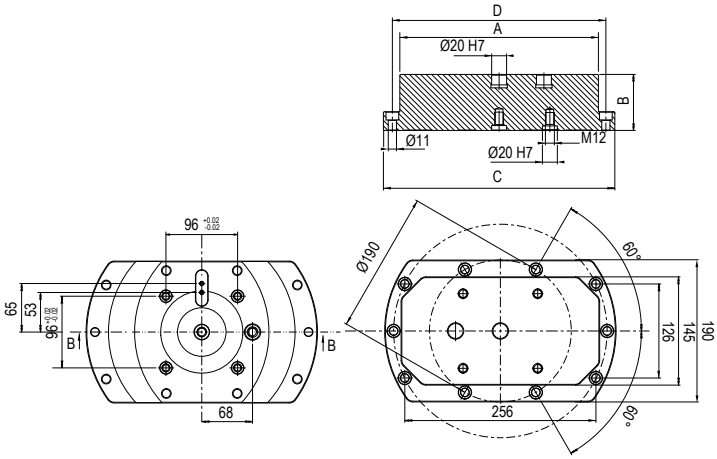

Tipo (grandezza) Riser (type) size	3 x 266

Art. 62K

Multitasking

ØJ	260
C1	28
Cod.	7.62.K641H45

Piastra di interfaccia lavorabile
Machineable interface plate

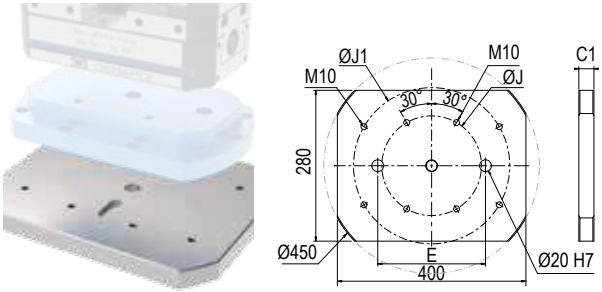

Kit di fissaggio al rialzo **incluso** / Riser fixing and positioning kit **included**

7

MORSE COMPACT GRIP

COMPACT GRIP VISES

Esempi applicativi su centri a 5 assi - Application example on 5 axis machine

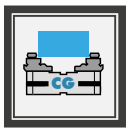

Morse Compact Grip
Compact Grip vises

lavorazioni a 5 assi
5 axis machining

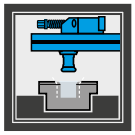

Predisposizione
Zero Point
Zero Point ready

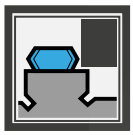

Inserti GRIP
GRIP inserts

Art.650 Compact Grip

La novità assoluta per centri a 5 assi e sistemi multipli sono le morse autocentranti Compact Grip. Il loro nome accosta le principali peculiarità della morsa date dall'estrema compattezza e maneggevolezza al nome del sistema di inserti che adotta, cosidetto "GRIP". Questo sistema consiste in una gamma di inserti ganascia modulari montati sopra al corpo ganascia principale con la funzione di serrare il particolare da lavorare tramite dei dentini affilati o conformati a seconda del tipo di materiale e di durezza.

The absolute news for 5 axis machine centres and new multiclamping system are the self-centering Compact Grip vises. Their name indentifies the main vise features which are the extreme compactness and easiest handling and the system of inserts which adopts,
so called "GRIP". This system includes a range of jaw plates assembled on the top of the main jaw with the function of clamping the workpiece through sharp or duly shaped teeth according to the material type and hardness to clamp.

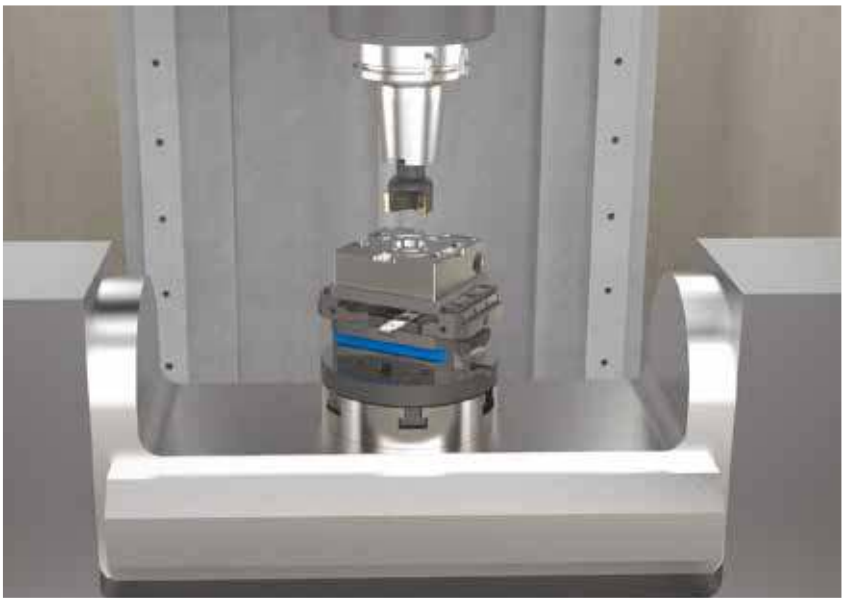

Tramite l'inserto Grip si esegue la sgrossatura e la finitura del pezzo sui cinque lati.
Through the Grip insert you can rough mill and finish the workpiece on five sides.

Dettaglio Inserto Grip.
Insert Grip detail.

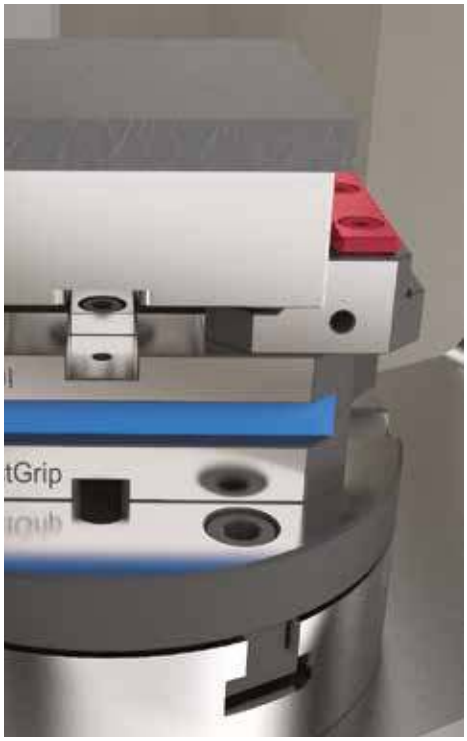

Tramite il gradino liscio della ganascia si rimuove il sovrametallo rimanente e si finisce il particolare
Then through the smooth jaw step you can remove the remaining stock allowance from th e workpiece and finish the workpiece

MORSE FMS

FMS VISES

Esempi applicativi su centri a 5 assi - Application example on 5 axis machine

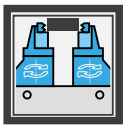

Ganasce alte e rialzate
High and raised jaws

lavorazioni a 5 assi
5 axis machining

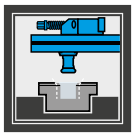

Predisposizione
Zero Point
Zero Point ready

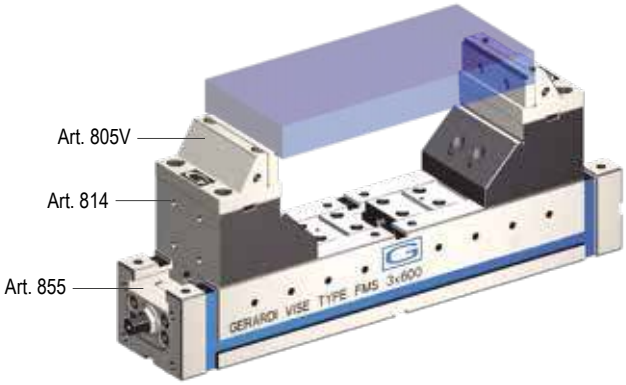

Art.868 FMS series

Grazie all'estrema versatilità del sistema modulare Gerardi anche le morse FMS, adeguatamente riconfigurate, possono rientrare nella cosidetta categoria di morse Multitasking per centri di lavoro a 5 assi.
Basterà quindi montare la base mobile Art.814 con le relative ganasce Art.805V sul modulo base universale Art.855.

Thanks to the extreme versatility of the Gerardi Modular System even the FMS vises, properly reconfigured, can be used as Multitasking vises for 5 axis machine centres.
It will be enough to assemble the movable base Art.814 with the Art.805V jaws on the universal vise base module Art.855

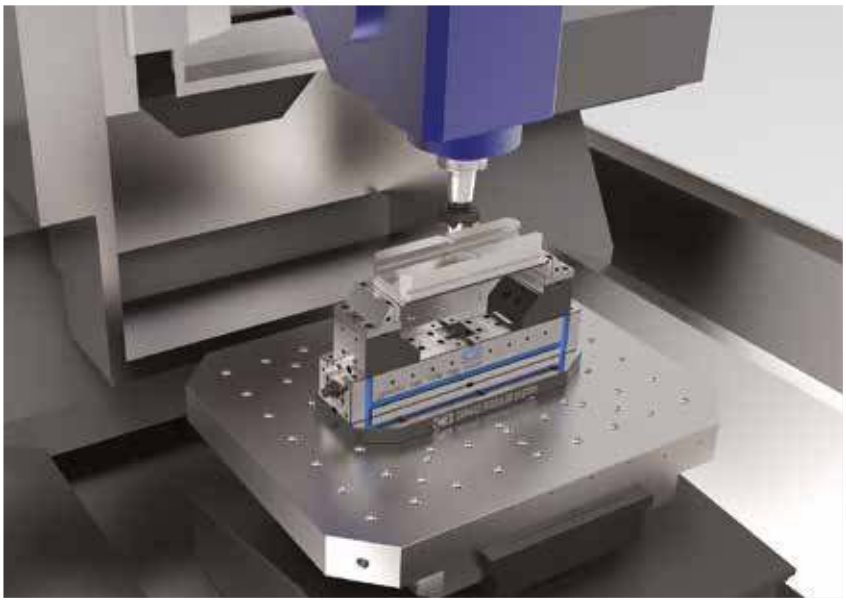

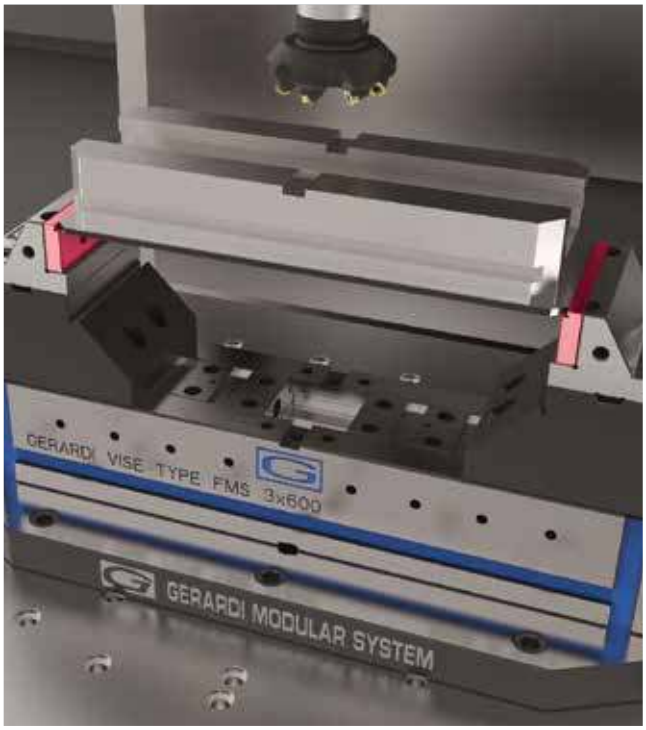

Particolare sollevato tramite base mobile Art.814
Workpiece raised by movable base Art.814

Dettaglio serraggio tramite piastrina GRIP Art.247T
Detail of clamping by GRIP jaw plate Art.247T

Tipo (grandezza) morsa / Vise type (size)	kN	1 12 kN		2 22 kN
Art. 650 *Tipo / Type* **1x120**	A	54	94	134
	W	50	50	50
	E	80	120	160
	kg	1,9	2,7	3,4
	Cod.	7.65.01080	7.65.01120	7.65.01160

Morsa Autocentrante con ganasce reversibili, ideale per centri a 5 assi.

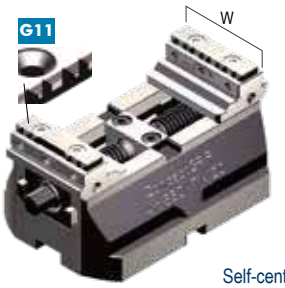

Self-centering vise. with reversible jaws, Ideal for five axis centres.

Art. 650 *Tipo / Type* **2x160**

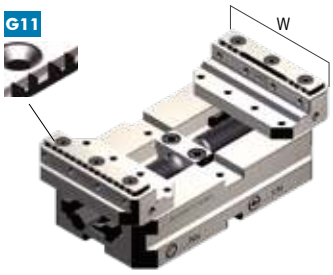

AMPLIA LE TUE APPLICAZIONI TRAMITE GLI ACCESSORI MODULARI !

Art. 651H
Tipo / Type **1**
Rialzo Semplice
Simple Riser

B	100		
Cod.	7.65.1H1080 / 100	7.65.1H1120 / 100	7.65.1H1160 / 100

Kit di fissaggio e allinamento morsa **incluso** - Vise fixing and allignement kit **included**

Art. 651H
Tipo / Type **2**
Rialzo Semplice
Simple Riser

Kit di fissaggio e allinamento morsa **incluso**

Art. 660
Interasse / Type **52 mm**
Tavola Quick change
Quick change table

Cod.	9.66.05200

Vedi gamma completa - See the complete range Page 7.32 / 7.33

Art. 660
Interasse / Type **52 mm**
Tavola Quick change
Quick change table

Vedi gamma completa Pag. 7.32 / 7.33

Art. 650X
Ganascia fissa intermedia
Intermedie fixie jaw

Cod.	7.65.0X1000

Art. 650X
Ganascia fissa intermedia
Intermedie fixie jaw

In fase d'ordine specificare il tipo di inserto, vedi pag. 7.27 / In case of order always specify the type of insert, see page 7.27

Art. 650T G01
Inserto ganascia
Top jaw insert
GRIP (Passo - Pitch 1,5mm)

Cod.	7.65.0T1000/G01

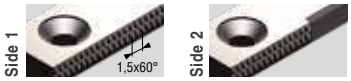

Art. 650T G02
Inserto ganascia
Top jaw insert
GRIP (Passo - Pitch 2mm)

Cod.	7.65.0T1000/G02

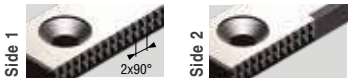

Art. 650T G11
Inserto ganascia
Top jaw insert
GRIP (Passo - Pitch 11mm)

Cod.	7.65.0T1000/G11

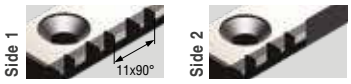

Dotazione standard:
■ 1 chiave a pipa Art.375 ■ 1 arresto laterale Art.370EM ■ 1 coppia di tasselli per regolazione autocentrante Art. 297 ■ 2 tasselli di posizionamento Art.650G*
■ 1 perno calibrato per centraggio e orientamento Art.79 oppure 1 tirante zero point Art.11S oppure 1 perno calibrato per centraggio Art.640P*
* (Indicare dimensione in fase di ordine)

Art. 650

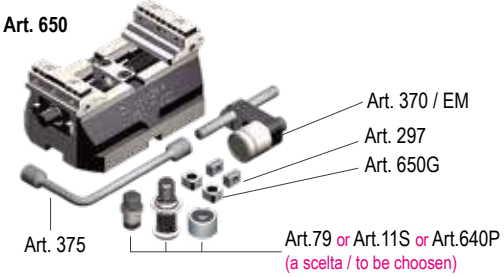

Standard equipment:
■ 1 box wrench Art.375 ■ 1 workstop Art.370EM ■ 1 pair of self-centering key-nuts Art. 297
■ 2 positioning key-nuts Art.650G* ■ 1 calibrated centering and orientation pin Art.79 or 1 pull stud for zero point Art.11S or 1 calibrated centering pin Art.640P*
*(Dimension to be advised at order)

Art. 650 *Tipo / Type* **1**

Esempio di ordine: *Art. 650 tipo 1x80* (Art.650G *16mm* + *Art.640P 30mm*)
Example of order: *Art. 650 type 1x80* (*Art.650G 16mm* + *Art.640P 30mm*)

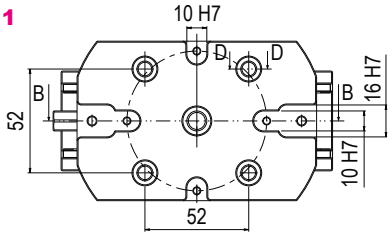

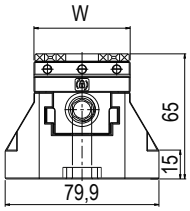

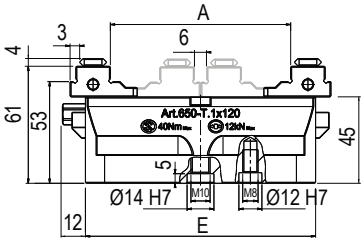

kN	2 22 kN				3 32 kN				
A	96	136	176	216	133	183	233	283	333
W	88	88	88	88	123	123	123	123	123
E	120	160	200	240	160	210	260	310	360
kg	3,6	4,4	5,2	5,8	9,1	10,9	12,8	14,8	17
Cod.	7.65.02120	7.65.02160	7.65.02200	7.65.02240	7.65.03160	7.65.03210	7.65.03260	7.65.03310	7.65.03360

Art. 650

Tipo / Type **3x310**

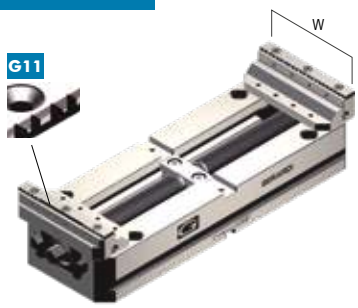

UPGRADE YOUR VISE APPLICATIONS THROUGH MODULAR ACCESSORIES !

B	100				100				
Cod.	7.65.1H2120 / 100	7.65.1H2160 / 100	7.65.1H2200 / 100	7.65.1H2240 / 100	7.65.1H3160 / 100	7.65.1H3210 / 100	7.65.1H3260 / 100	7.65.1H3310 / 100	7.65.1H3360 / 100

Vise fixing and allignement kit **included**

Art. 651H

Tipo / Type **3**

Rialzo Semplice
Simple Riser

Kit di fissaggio e allinamento morsa **incluso** - Vise fixing and allignement kit **included**

Art. 660

Cod.	9.66.05200

See the complete range Page 7.32 / 7.33

Art. 660

Interasse / Type **96 mm**

Tavola Quick change
Quick change table

9.66.09600

Vedi gamma completa - See the complete range Page 7.32 / 7.33

Cod.	7.65.0X2000

Art. 650X

Ganascia fissa intermedia
Intermedie fixie jaw

7.65.0X3000

In fase d'ordine specificare il tipo di inserto, vedi pag. 7.27 / In case of order always specify the type of insert, see page 7.27

Cod.	7.65.0T2000/G01

Art. 650T G01

Per materiali di durezza normale
For standard workpieces hardness clamping

7.65.0T3000/G01

Cod.	7.65.0T2000/G02

Art. 650T G02

Per materiali di notevole durezza
For hardened workpieces clamping

7.65.0T3000/G02

Cod.	7.65.0T2000/G11

Art. 650T G11

Per materiali teneri
For soft material clamping

7.65.0T3000/G11

Art. 650

Tipo / Type **2**

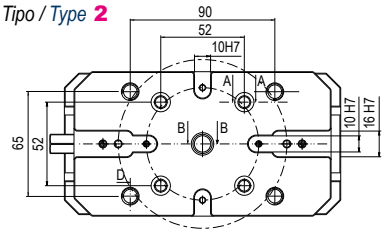

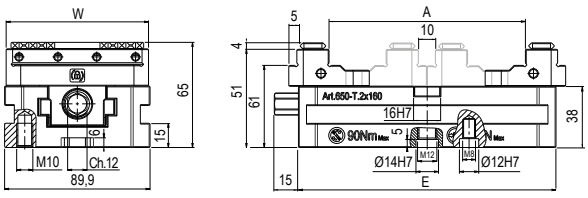

Art. 650

Tipo / Type **3**

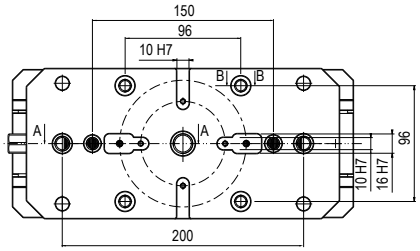

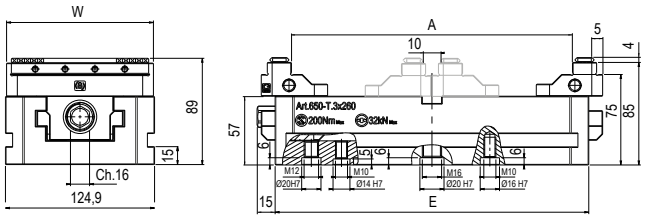

Tipo (grandezza) morsa / Vise (type) size	kN	2			
		22 kN			
Art. 950 *Tipo / Type* **2x160**	A	45	85	125	165
	W	128			
	B	93			
	C	38			
	C1	53			
	D	89,9			
	E	120	160	200	240
	F	52			
	G	49			
	L	Ø12			
	L1	M8			
	kg	7,9	8,6	9,4	10,1
	Cod.	7.95.02120	7.95.02160	7.95.02200	7.95.02240

Morsa Autocentrante Compact Grip con ganasce **lavorabili in acciaio**, ideale per centri a 5 assi

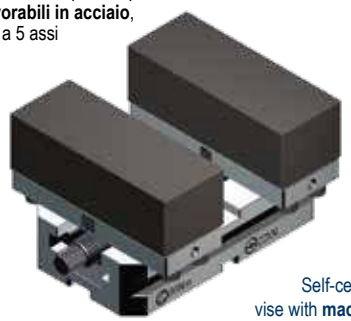

Self-centering Compact Grip vise with **machineable steel jaws**, Ideal for five axis centres.

Per morsa T.1 utilizzare ganasacia Art.650BM / CM (pag.7.30) / For vise T.1 use jaw Art.650BM / CM (see pag. 7.30)

AMPLIA LE TUE APPLICAZIONI TRAMITE GLI ACCESSORI MODULARI !

Art. 651H

Tipo / Type **2**

Rialzo Semplice
Simple Riser

B	100			
Cod.	7.65.1H2120 / 100	7.65.1H2160 / 100	7.65.1H2200 / 100	7.65.1H2240 / 100

Kit di fissaggio e allinamento morsa **incluso** - Vise fixing and allignement kit **included**

Art. 660

Interasse / Type **52 mm**

Tavola Quick change
Quick change table

Cod.	9.66.05200

Vedi gamma completa - See the complete range Page 7.32 / 7.33

Art. 950B

Slitta **DESTRA** con chiavette
Solid hardened slide **RIGHT HAND** with positioning key nuts

Cod.	7.95.0B2000

Art. 950C

Slitta **SINISTRA** con chiavette
Solid hardened slide **LEFT HAND** with positioning key nuts

Cod.	7.95.0C2000

Art. 950D

Ganascia lavorabile in acciaio
Machineable steel jaw

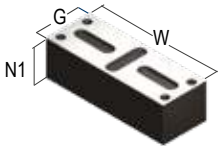

Cod.	7.95.0D200

Dotazione standard:

■ 1 chiave a pipa Art.375 ■ 1 arresto laterale Art.370EM ■ 1 coppia di tasselli per regolazione autocentrante Art. 297 ■ 2 tasselli di posizionamento Art.650G* ■ 1 perno calibrato per centraggio e orientamento Art.79 oppure 1 tirante zero point Art.11S oppure 1 perno calibrato per centraggio Art.640P *

* (Indicare dimensione in fase di ordine)

Art. 950

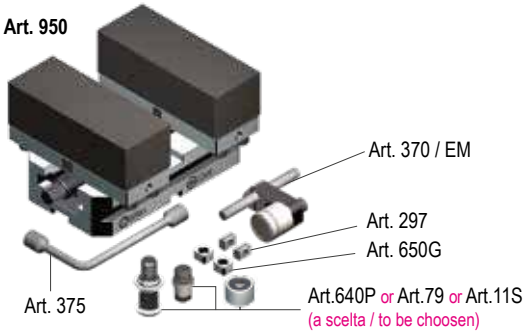

Standard equipment:

■ 1 box wrench Art.375 ■ 1 workstop Art.370EM ■ 1 pair of self-centring key-nuts Art. 297
■ 2 positioning key-nuts Art.650G* ■ 1 calibrated centering and orientation pin Art.79 or 1 pull stud for zero point Art.11S or 1 calibrated centering pin Art.640P*

*(Dimension to be advised at order)

Art. 950 *Tipo / Type* **2**

Esempio di ordine: *Art. 950 tipo 2x120* (Art.650G *16mm* + *Art.640P 30mm*)

Example of order: *Art. 950 type 2x120* (*Art.650G 16mm* + *Art.640P 30mm*)

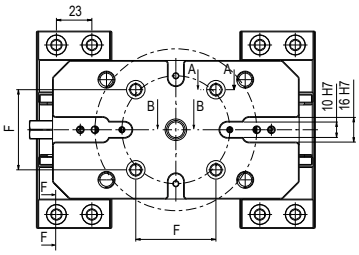

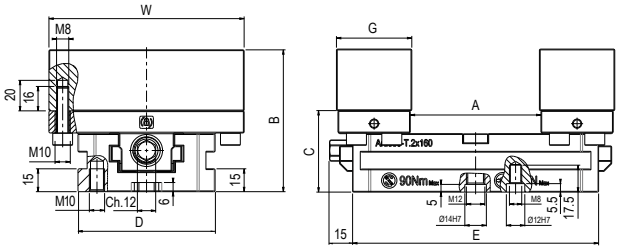

Tipo (grandezza) morsa / Vise (type) size	kN	3				
		32 kN				
Art. 950 *Tipo / Type* **3x360**	A	71	121	171	221	271
	W			160		
	B			124		
	C			57		
	C1			77		
	D			124,9		
	E	160	210	260	310	360
	F			96		
	G			59		
	L			Ø16		
	L1			M10		
	kg	16.8	18.6	20.5	22.5	24.4
	Cod.	7.95.03160	7.95.03210	7.95.03260	7.95.03310	7.95.03360

Morsa Autocentrante Compact Grip con ganasce **lavorabili in acciaio**, ideale per centri a 5 assi

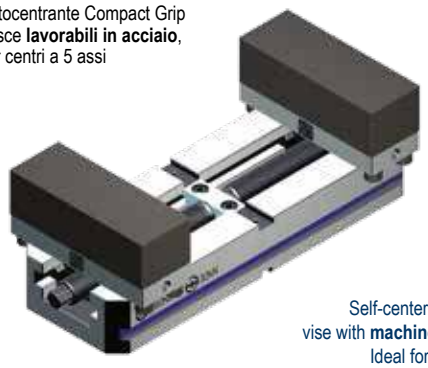

Self-centering Compact Grip vise with **machineable steel jaws**, Ideal for five axis centres.

Per morsa T.1 utilizzare ganasacia Art.650BM / CM (pag.7.30) / For vise T.1 use jaw Art.650BM / CM (see pag. 7.30)

UPGRADE YOUR VISE APPLICATIONS THROUGH MODULAR ACCESSORIES !

Art. 651H

Tipo / Type **3**

Rialzo Semplice
Simple Riser

B	100				
Cod.	7.65.1H3160 / 100	7.65.1H3210 / 100	7.65.1H3260 / 100	7.65.1H3310 / 100	7.65.1H3360 / 100

Kit di fissaggio e allinamento morsa **incluso** - Vise fixing and allignement kit **included**

Art. 660

Interasse / Type **96 mm**

Tavola Quick change
Quick change table

Cod.	9.66.09600

Vedi gamma completa - See the complete range Page 7.32 / 7.33

Art. 950B

Slitta **DESTRA** con chiavette
Solid hardened slide **RIGHT HAND** with positioning key nuts

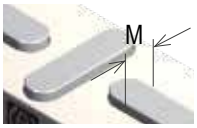

Cod.	7.95.0B3000

Art. 950C

Slitta **SINISTRA** con chiavette
Solid hardened slide **LEFT HAND** with positioning key nuts

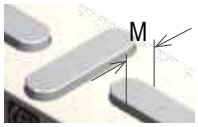

Cod.	7.95.0C3000

Art. 950D

Ganascia lavorabile in acciaio
Machineable steel jaw

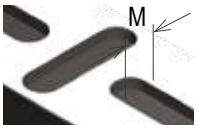

Cod.	7.95.0D300

Dotazione standard:

■ 1 chiave a pipa Art.375 ■ 1 arresto laterale Art.370EM ■ 1 coppia di tasselli per regolazione autocentrante Art. 297
■ 2 tasselli di posizionamento Art.650G* ■ 1 perno calibrato per centraggio e orientamento Art.79
oppure 1 tirante zero point Art.11S oppure 1 perno calibrato per centraggio Art.640P*
* (Indicare dimensione in fase di ordine)

Art. 950

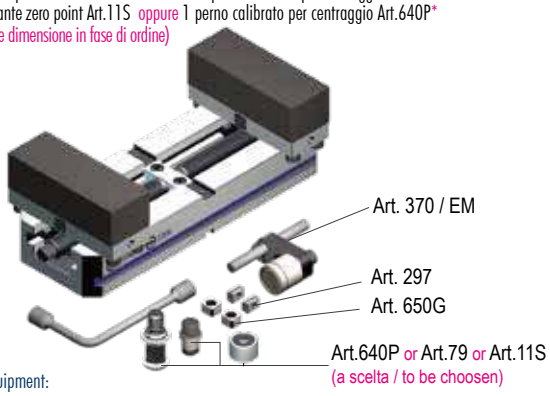

Standard equipment:

■ 1 box wrench Art.375 ■ 1 workstop Art.370EM ■ 1 pair of self-centring key-nuts Art. 297
■ 2 positioning key-nuts Art.650G* ■ 1 calibrated centering and orientation pin Art.79
or 1 pull stud for zero point Art.11S or 1 calibrated centering pin Art.640P*
*(Dimension to be advised at order)

Art. 950

Tipo / Type **3**

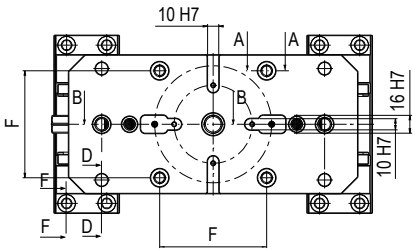

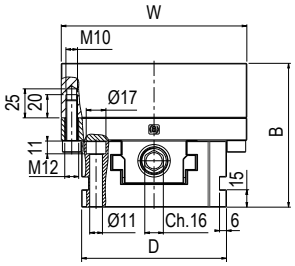

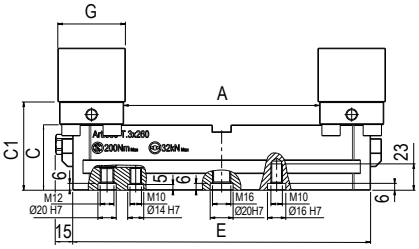

Art. 650

Tipo / Type **1**

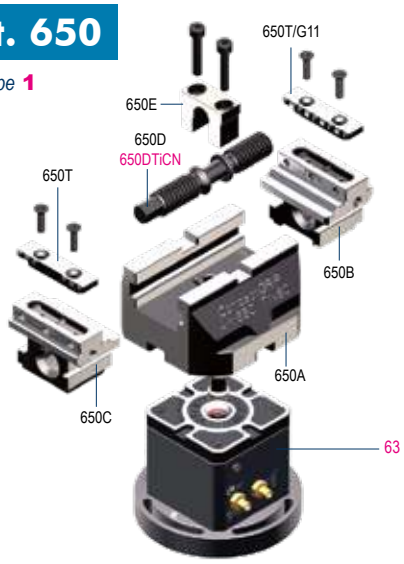

Tipo / Type 1		1x80	1x120	1x160
Art. 650A Corpo base - Base body	Cod.	7.65.0A1080	7.65.0A1120	7.65.0A1160
Art. 650B Ganascia integrale destra Solid jaw right hand	Cod.		7.65.0B1000	
Art. 650C Ganascia integrale sinistra Solid jaw left hand	Cod.		7.65.0C1000	
Art. 650D Vite di bloccaggio - Main screw	Cod.	7.65.0D1080	7.65.0D1120	7.65.0D1160
Art.650DTiCN *(Optional)* Vite di bloccaggio a scorrimento rapido con rivestimento anti-usura TiCN Quick-slide clamping screw with anti-wear coating TiCN	Cod.	7.65.0D1080-TCN	7.65.0D1120-TCN	7.65.0D1160-TCN
Art. 650E Forcella - Yoke	Cod.		7.65.0E1000	

Tipo / Type		1	2
Art. 63 *(Optional)* Rialzo singolo con Zero Point Risers with ZeroPoint	Cod.	9.63.10000	9.63.20000

Art. 650

Tipo / Type **2**

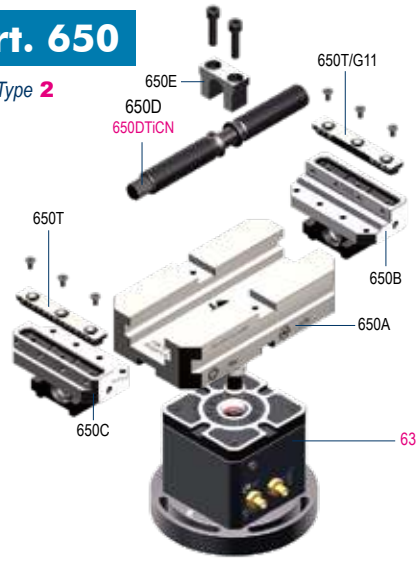

Tipo / Type 2		2x120	2x160	2x200	2x240
Art. 650A Corpo base - Base body	Cod.	7.65.0A2120	7.65.0A2160	7.65.0A2200	7.65.0A2240
Art. 650B Ganascia integrale destra Solid jaw right hand	Cod.		7.65.0B2000		
Art. 650C Ganascia integrale sinistra Solid jaw left hand	Cod.		7.65.0C2000		
Art. 650D Vite di bloccaggio - Main screw	Cod.	7.65.0D2120	7.65.0D2160	7.65.0D2200	7.65.0D2240
Art.650DTiCN *(Optional)* Vite di bloccaggio a scorrimento rapido con rivestimento anti-usura TiCN Quick-slide clamping screw with anti-wear coating TiCN	Cod.	7.65.0D2120 -TCN	7.65.0D2160 -TCN	7.65.0D2200 -TCN	7.65.0D2240 -TCN
Art. 650E Forcella - Yoke	Cod.		7.65.0E2000		

Tipo / Type		1	2
Art. 63 *(Optional)* Rialzo singolo con Zero Point Risers with ZeroPoint	Cod.	9.63.10000	9.63.20000

Art. 650

Tipo / Type **3**

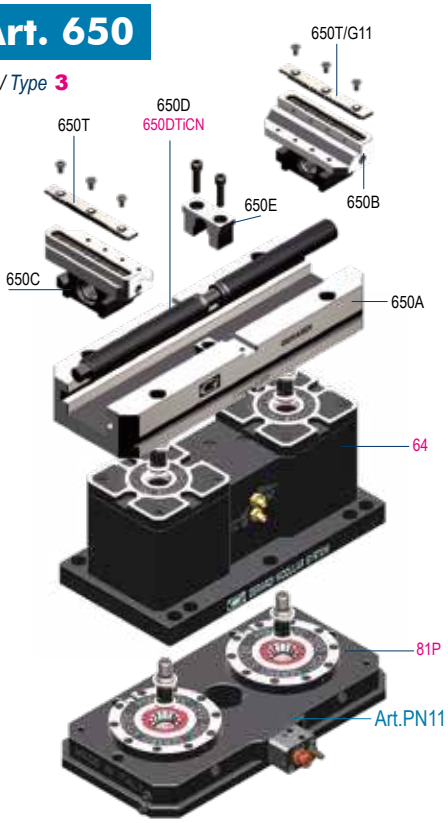

Tipo / Type 3		3x160	3x210	3x260	3x310	3x360
Art. 650A Corpo base - Base body	Cod.	7.65.0A3160	7.65.0A3210	7.65.0A3260	7.65.0A3310	7.65.0A3360
Art. 650B Ganascia integrale destra Solid jaw right hand	Cod.			7.65.0B3000		
Art. 650C Ganascia integrale sinistra Solid jaw left hand	Cod.			7.65.0C3000		
Art. 650D Vite di bloccaggio - Main screw	Cod.	7.65.0D3160	7.65.0D3210	7.65.0D3260	7.65.0D3310	7.65.0D3360
Art.650DTiCN *(Optional)* Vite di bloccaggio a scorrimento rapido con rivestimento anti-usura TiCN Quick-slide clamping screw with anti-wear coating TiCN	Cod.	7.65.0D3160 -TCN	7.65.0D3210 -TCN	7.65.0D3260 -TCN	7.65.0D3310 -TCN	7.65.0D3360 -TCN
Art. 650E Forcella - Yoke	Cod.			7.65.0E3000		

Tipo / Type		1	2
Art. 64 *(Optional)* Rialzo doppio con Zero Point Double riser with Zero Point	Cod.	9.64.10000	9.64.20000

Non utilizzabile con morse tipo 3x160 - Impossible to use with vises type 3x160

Piastra ZeroPoint, montaggio incassato - ZeroPoint Plates, built-in mounting

Art. 81P *(Optional)* Piastra di interfaccia Zero Point per morse CompactGrip tipo 3 Zero Point connecting plate for CompactGrip vise Type 3		Acciaio Steel	Alluminio Aluminum
	Cod.	9.81.P2040S2	9.81.P2040A2

Non utilizzabile con morse tipo 3x160 / 3x210 - Impossible to use with vises type 3x160 / 3x210

Art. 950

Tipo / Type **2**

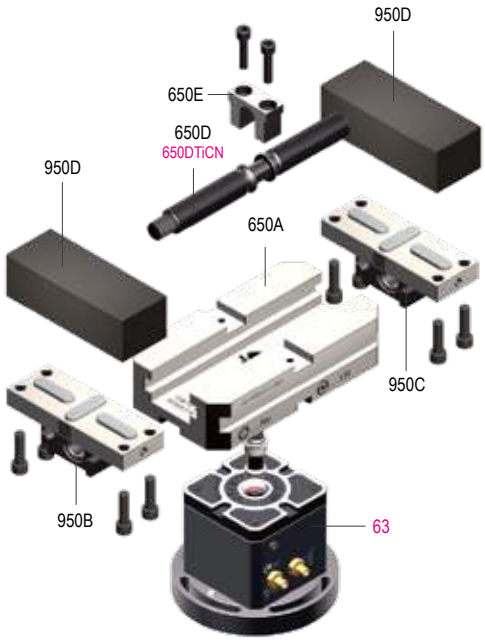

Tipo / Type 2		2x120	2x160	2x200	2x240
Art. 650A Corpo base - Base body	Cod.	7.65.0A2120	7.65.0A2160	7.65.0A2200	7.65.0A2240
Art. 950B Ganascia integrale destra Solid jaw right hand	Cod.	7.95.0B2000			
Art. 950C Ganascia integrale sinistra Solid jaw left hand	Cod.	7.95.0C2000			
Art. 650D Vite di bloccaggio - Main screw	Cod.	7.65.0D2120	7.65.0D2160	7.65.0D2200	7.65.0D2240
Art.650DTiCN *(Optional)* Vite di bloccaggio a scorrimento rapido con rivestimento anti-usura TiCN Quick-slide clamping screw with anti-wear coating TiCN	Cod.	7.65.0D2120 -TCN	7.65.0D2160 -TCN	7.65.0D2220 -TCN	7.65.0D2240 -TCN
Art. 650E Forcella - Yoke	Cod.	7.65.0E2000			
Art. 950D Ganascia lavorabile in acciaio Machineable steel jaw	Cod.	7.95.0D2000			

Tipo / Type		1	2
Art. 63 *(Optional)* Rialzo singolo con Zero Point Risers with ZeroPoint	Cod.	9.63.10000	9.63.20000

Art. 950

Tipo / Type **3**

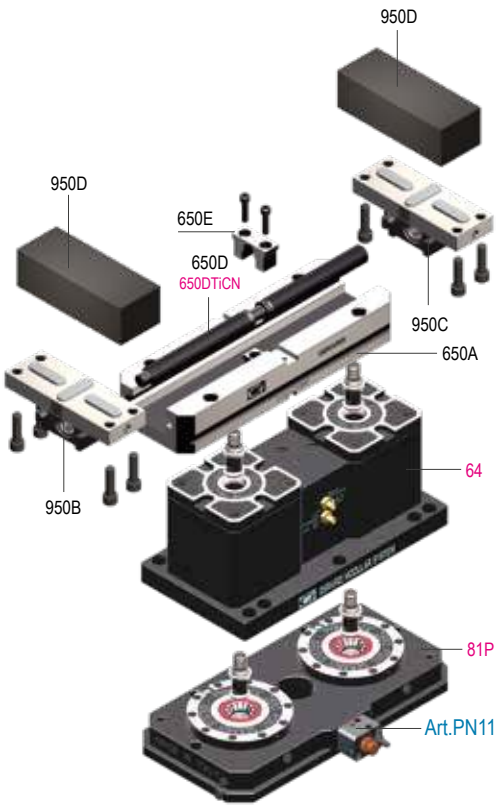

Tipo / Type 3		3x160	3x210	3x260	3x310	3x360
Art. 650A Corpo base - Base body	Cod.	7.65.0A3160	7.65.0A3210	7.65.0A3260	7.65.0A3260	7.65.0A3360
Art. 950B Ganascia integrale destra Solid jaw right hand	Cod.	7.95.0B3000				
Art. 950C Ganascia integrale sinistra Solid jaw left hand	Cod.	7.95.0C3000				
Art. 650D Vite di bloccaggio - Main screw	Cod.	7.65.0D3160	7.65.0D3210	7.65.0D3260	7.65.0D3310	7.65.0D3360
Art.650D TiCN *(Optional)* Vite di bloccaggio a scorrimento rapido con rivestimento anti-usura TiCN Quick-slide clamping screw with anti-wear coating TiCN	Cod.	7.65.0D3160 -TCN	7.65.0D3210 -TCN	7.65.0D3260 -TCN	7.65.0D3310 -TCN	7.65.0D3360 -TCN
Art. 650E Forcella - Yoke	Cod.	7.65.0E3000				
Art. 950D Ganascia lavorabile in acciaio Machineable steel jaw	Cod.	7.95.0D3000				

Tipo / Type		1	2
Art. 64 *(Optional)* Rialzo doppio con Zero Point Double riser with Zero Point	Cod.	9.64.10000	9.64.20000

Non utilizzabile con morse tipo 3x160 - Impossible to use with vises type 3x160

Piastra ZeroPoint, montaggio incassato - ZeroPoint Plates, built-in mounting

		Acciaio Steel	Alluminio Aluminum
Art. 81P *(Optional)* Piastra di interfaccia Zero Point per morse CompactGrip tipo 3 Zero Point connecting plate for CompactGrip vise Type 3	Cod.	9.81.P2040S2	9.81.P2040A2

Non utilizzabile con morse tipo 3x160 / 3x210 - Impossible to use with vises type 3x160 / 3x210

7

GANASCE E INSERTI GANASCE PER MORSE COMPACT GRIP Art.650

JAWS & INSERT JAWS FOR COMPACT GRIP VISES Art.650

Tipo (grandezza) / Type (size)		1	2	3
Art. 650S LISCIA + RUVIDA SMOOTH + ROUGH Per materiali teneri e lavorazioni finali For soft material clamping and final machining	Cod.	7.65.0S1000	7.65.0S2000	7.65.0S3000
Art. 650R *CODA DI RONDINE DOVE TAIL Miglior presa pezzo Best workpiece clamping	Cod.	7.65.0R1000	7.65.0R2000	7.65.0R3000
Art. 650T G01 GRIP (Passo - Pitch 1,5mm) Per materiali di durezza normale For standard workpieces hardness clamping	Cod.	7.65.0T1000/G01	7.65.0T2000/G01	7.65.0T3000/G01
Art. 650T G02 GRIP (Passo - Pitch 2mm) Per materiali di notevole durezza For hardened workpieces clamping	Cod.	7.65.0T1000/G02	7.65.0T2000/G02	7.65.0T3000/G02
Art. 650T G11 GRIP (Passo - Pitch 11mm) Per materiali teneri For soft material clamping	Cod.	7.65.0T1000/G11	7.65.0T2000/G11	7.65.0T3000/G11

*Utensile fresa per realizzare la base del particolare da bloccare (pag. 7.29)
Milling tool for working the base of the workpiece to be clamp (pag. 7.29)

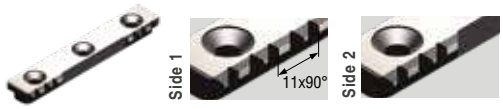

PIASTRINA FRONTALE

FRONTAL JAW PLATE

NEW

Tipo (grandezza) / Type (size)		1	2	3
Art. 655L Piastrina LISCIA frontale con fori filettati M14 Frontal SMOOTH jaw plate with threaded holes M14	W	50	80	115
	K	8	10	10
	X	3,5	5,5	5,5
	Cod.	7.65.5L1000	7.65.5L2000	7.65.5L3000
Art. 655M Piastrina DOLCE frontale con fori filettati M14 Frontal SOFT jaw plate with threaded holes M14	W	50	80	115
	K	8	10	10
	X	10	10,5	10,5
	Cod.	7.65.5M1000	7.65.5M2000	7.65.5M3000
Art. 655N Piastrina ZIGRINATA frontale Frontal SERRATED jaw plate	W	50	80	115
	K	8	10	10
	X	3,5	5,5	5,5
	Cod.	7.65.5N1000	7.65.5N2000	7.65.5N3000
Art. 655P Piastrina parallela magnetica piana frontale Frontal straight parallel magnetic plate	W	50	80	115
	K	5	7	7
	X	3	5	5
	Cod.	7.65.5P1000	7.65.5P2000	7.65.5P3000

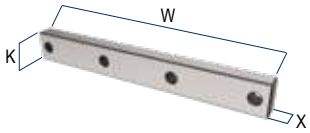

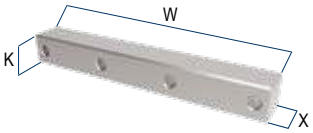

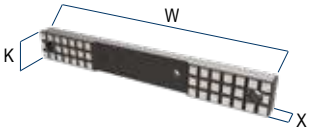

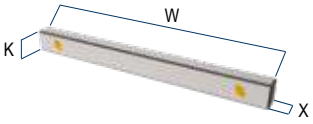

GANASCIA FISSA CENTRALE PER MORSE COMPACT GRIP Art.650
CENTRAL FIXED JAW FOR COMPACT GRIP VISES Art.650

NEW 2021

Art. 650X Ganascia fissa centrale
Central fixed jaw

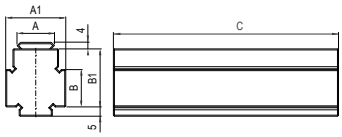

Tipo (grandezza) / Type (size)	1	2	3
A	18	22	22
A1	24	28	29
B	8	13	18
B1	20	23	28
C	50	88	123
Cod.	7.65.0X1000	7.65.0X2000	7.65.0X3000

Un inserto per ganscia fissa centrale a scelta incluso (vedi tabella sotto)
One top jaw insert as you need included (see table below)

In fase d'ordine specificare il tipo di inserto - In case of order always specify the type of insert

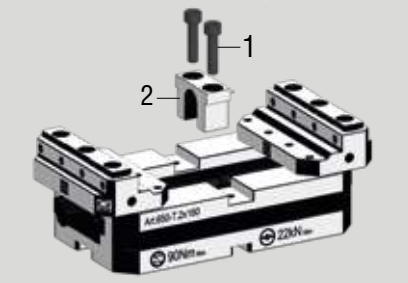

1 ISTRUZIONI OPERATIVE DI MONTAGGIO
ASSEMBLY INSTRUCTIONS

- Svitare le due viti (1) che bloccano la forcella
- Estrarre la forcella (2) che regola l'autocentrante
- Get the two yoke's screws (1) loosen
- Remove the yoke (2) for the self centering

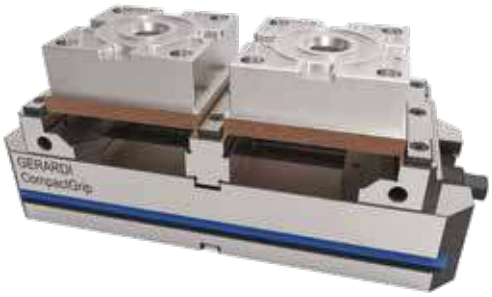

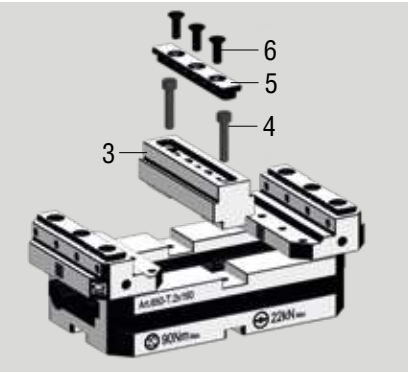

2

- Posizionare la ganascia fissa doppia centrale (3) nella sede delle chiavette
- Inserire le viti (4) nella sede della ganascia fissa per bloccare la stessa
- Posizionare l'apposito inserto Grip (5) nella sede della ganascia fissa
- Bloccare l'inserto Grip con le viti (6)
- Place the central double fixed jaw (3) in the key nuts seat
- Place the screws (4) in their seats on the central double fixed jaw and get them tight;
- Put the Insert Grip (5) in its seat on the central double fixed jaw
- Get the Insert Grip's screws (6) tight

INSERTI GANASCE PER GANASCIA FISSA CENTRALE
INSERT JAWS FOR CENTRAL FIXED JAW

NEW

Tipo (grandezza) / Type (size)			1	2	3
Art. 650V LISCE - SMOOTH. Materiali teneri e lavorazioni finali. Soft material clamping and final machining	Side 1/2	Cod.	7.65.0V1000	7.65.0V2000	7.65.0V3000
Art. 650Y RUVIDE - ROUGH. Miglior presa pezzo. Best workpiece clamping	Side 1/2	Cod.	7.65.0Y1000	7.65.0Y2000	7.65.0Y3000
Art. 650U G01 GRIP (Passo - Pitch 1,5mm). Per materiali di durezza normale. For standard workpieces hardness clamping	Side 1/2 1,5x60°	Cod.	7.65.0U1000/G01	7.65.0U2000/G01	7.65.0U3000/G01
Art. 650U G02 GRIP (Passo - Pitch 2mm). Per materiali di notevole durezza. For hardened workpieces clamping	Side 1/2 2x90°	Cod.	7.65.0U1000/G02	7.65.0U2000/G02	7.65.0U3000/G02
Art. 650U G11 GRIP (Passo - Pitch 11mm). Per materiali teneri. For soft material clamping	Side 1/2 11x90°	Cod.	7.65.0U1000/G11	7.65.0U2000/G11	7.65.0U3000/G11

ACCESSORI PER MORSE COMPACT GRIP Art.950

Art.950 COMPACT GRIP VISES ACCESSORIES

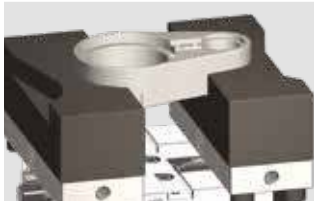

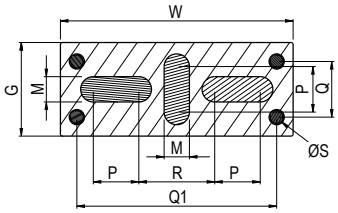

Tipo (grandezza) / Type (size)	2	3
W	128	160
G	49	59
M	10 H7	14 H7
P	30	36
Q	23	36
Q1	110	142
R	40	50
S	Ø9	Ø11

Art. 950B

Slitta **DESTRA** con chiavette
Solid hardened slide **RIGHT HAND** with positioning key nuts

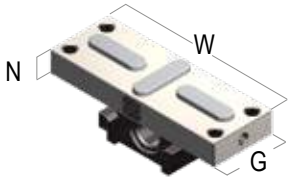

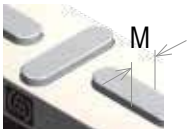

N	15	20
Cod.	7.95.0B2000	7.95.0B3000

Art. 950C

Slitta **SINISTRA** con chiavette
Solid hardened slide **LEFT HAND** with positioning key nuts

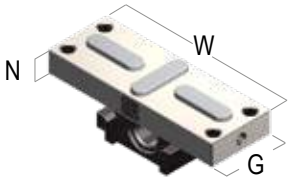

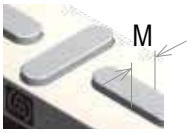

N	15	20
Cod.	7.95.0C2000	7.95.0C3000

Art. 950D*

Ganascia lavorabile in acciaio
Machineable steel jaw
G1= G+2 mm

* Viti per fissaggio a richiesta **€10**
Fixing screws on request **€10**

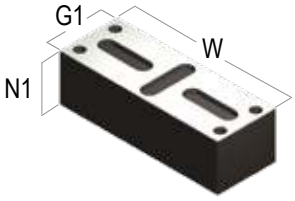

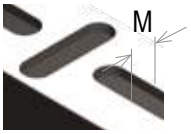

N1	30	47
Cod.	7.95.0D2000	7.95.0D3000

Art. 950X*

Ganascia fissa intermedia lavorabile in acciaio
Intermediate machineable steel fixed jaw

* Viti per fissaggio a richiesta **€5**
Fixing screws on request **€5**

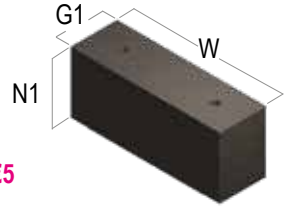

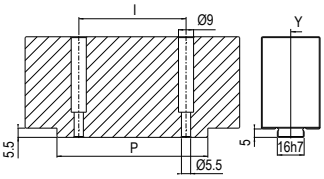

W	128	160
G1	35	50
N1	55	67
I	64	90
P	90	124
Cod.	7.95.0X2000	7.95.0X3000

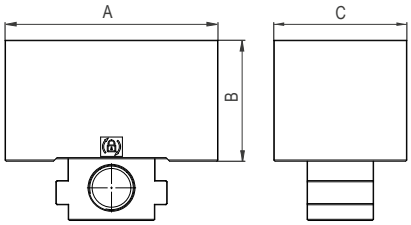

Tipo (grandezza) / Type (size)	1	2	3
A	50	88	123
B	30	50	70
C	50	55	60

Art. 650BM

Ganascia lavorabile filetto destro
Soft machineable jaw right thread

Cod.	7.65.0BM10	7.65.0BM20	7.65.0BM30

Utilizzabile anche su Art.950 Tipo 1 - Available to be used also on Art.950 Type 1

Art. 650CM

Ganascia lavorabile filetto sinistro
Soft machineable jaw left thread

Cod.	7.65.0CM10	7.65.0CM20	7.65.0CM30

Utilizzabile anche su Art.950 Tipo 1 - Available to be used also on Art.950 Type 1

ACCESSORI PER MORSE COMPACT GRIP Art.650 / Art.950

Art.650 / Art.950 COMPACT GRIP VISES ACCESSORIES

Tipo (grandezza) / Type (size)	1	2	3

Art. 370EM

Arresto laterale magnetico
Magnetic workstop

Cod.	7.37.01000/EM	7.37.02000/EM	

Art. 640P

Perno calibrato per centraggio
Calibrated centering pin

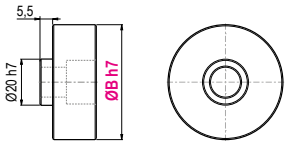

ØC h7	20		
ØB	20 - 30 - 38,1(1,5") - 50 - 50,8 (2")		
Cod.	7.64.0P100	7.64.0P200	7.64.0P300

** Specificare sempre quota B - Specify always B dimension*

Art. 79

Perno calibrato per centraggio e orientamento
Calibrated centering and orientation pin

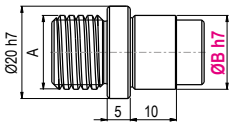

A	M10	M12	M16
ØC h7	14	14	20
ØB	10 - 12 - 14 - 16 - 18 - 20		
Cod.	7.79.14M10/ØB	7.79.14M12/ØB	7.79.20M16/ØB

Art. 297

Tassello per regolazione autocentrante con vite M5 x 10
Self-centering key-nut with M5 x 10 screw

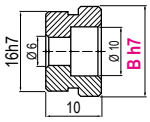

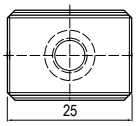

B	10 - 12 - 14 - 16 - 18 - 20 - 22 - 24 - 28 - 36	
Cod.	2.29.71000/10	2.29.71000/16

Art. 297X

NEW 2021

Tassello a Gioco Zero per il posizionamento preciso di morse singole su zero point
Key nut NO-GAP for accurate single vise positioning on zero point

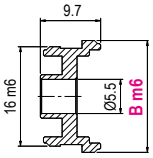

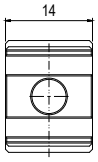

B	12 - 14 - 16 - 18 - 20	
Cod.	297X1612 / 14 / 16 / 18 / 20	

Art. 650G

Tassello di posizionamento morsa completo di viti
Key-nut for vise positioning with screws

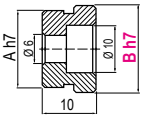

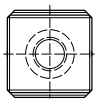

Specificare sempre quota B - Specify always B dimension

A	10	16
B	10 - 12 - 14 - 16 - 18 - 20 - 22 - 24 - 28 - 36	
Cod.	7.65.0G1000/B	7.65.0G2000/B

Art. 298 / CGR

Staffa per Compact Grip
Compact Grip holding clamp

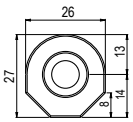

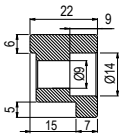

Cod.	7.29.81000/CGR	

Tipo (grandezza) / Type (size)	1		2		3	
Dimensioni / Dimension	CH	B	CH	B	CH	B
	10	160	12	160	16	250
Cod.	4.37.510160		4.37.512160		4.37.516250	

Art.375

Chiave a pipa
Box wrench

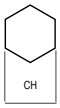

Art. 690DTF

NEW 2021

Utensile fresa per realizzare la base del particolare da serrare con inserti a coda di rondine Art.650R
Milling tool for working the base of the workpiece to be clamped with dove tail inserts Art.650R

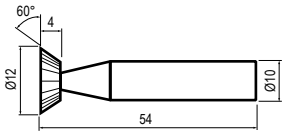

	Ø12
Cod.	7.69.0DTF10

7

RIALZI IN ALLUMINIO PER MORSE COMPACT GRIP ART.650 / 950

ALUMINUM RISERS FOR COMPACT GRIP VISES ART.650 / 950

NEW 2021

Art. 651H *Tipo / Type* **1**

Rialzo semplice,compatibile con il sistema Zero Point

Simple riser Zero Point ready

Tipo (grandezza) rialzo / Riser (type) size	1								
A	80			120			160		
B	80			80			80		
* C	50	75	100	50	75	100	50	75	100
ØD	128			178			178		
E	-			150			150		
L	52			52			52		
M	52			52			52		
ØJ	110			150			150		
K	10			10			10		
K1	-			16			16		
kg	1,08	1,41	1,75	2,09	2,63	3,17	2,40	3,15	3,90
Cod.	7.65.1H1080 /050	7.65.1H1080 /075	7.65.1H1080 /100	7.65.1H1120 /050	7.65.1H1120 /075	7.65.1H1120 /100	7.65.1H1160 /050	7.65.1H1160 /075	7.65.1H1160 /100

Kit di fissaggio e allineamento rialzo **non incluso** / Riser fixing and alignement kit **not included**

Art. 651H *Tipo / Type* **2**

Rialzo semplice,compatibile con il sistema Zero Point

Simple riser Zero Point ready

Tipo (grandezza) rialzo / Riser (type) size	2											
A	120			160			200			240		
B	90			90			90			90		
* C	50	75	100	50	75	100	50	75	100	50	75	100
ØD	210			210			210			249		
E	-			150			150			200		
L	65			65			65			65		
M	90			90			90			150		
ØJ	185			185			185			185		
kg	3,07	3,71	4,32	3,09	3,90	4,73	3,38	4,45	5,52	4,13	5,45	6,75
Cod.	7.65.1H2120 /050	7.65.1H2120 /075	7.65.1H2120 /100	7.65.1H2160 /050	7.65.1H2160 /075	7.65.1H2160 /100	7.65.1H2200 /050	7.65.1H2200 /075	7.65.1H2200 /100	7.65.1H2240 /050	7.65.1H2240 /075	7.65.1H2240 /100

Kit di fissaggio e allineamento rialzo **non incluso** / Riser fixing and alignement kit **not included**

Art. 651H *Tipo / Type* **3**

Rialzo semplice,compatibile con il sistema Zero Point

Simple riser Zero Point ready

Tipo (grandezza) rialzo / Riser (type) size	3														
A	160			210			260			310			360		
B	125			125			125			125			125		
* C	50	75	100	50	75	100	50	75	100	50	75	100	50	75	100
ØD	240			240			332			327			373		
E	150			150			150			150			200		
E1	-			-			200			200			250		
L	96			96			96			96			96		
L1	-			-			-			100			100		
M	96			96			96			96			96		
M1	-			-			-			200			250		
ØJ	185			185			185			185			185		
ØJ1	-			-			290			290			290		
kg	3,34	4,49	5,68	3,85	5,40	6,99	5,73	7,69	9,69	6,14	8,50	10,91	7,02	9,80	12,62
Cod.	7.65.1H3160 /050	7.65.1H3160 /075	7.65.1H3160 /100	7.65.1H3210 /050	7.65.1H3210 /075	7.65.1H3210 /100	7.65.1H3260 /050	7.65.1H3260 /075	7.65.1H3260 /100	7.65.1H3310 /050	7.65.1H3310 /075	7.65.1H3310 /100	7.65.1H3360 /050	7.65.1H3360 /075	7.65.1H3360 /100

Kit di fissaggio e allineamento rialzo **non incluso** / Riser fixing and alignement kit **not included**

PIASTRE di INTERFACCIA
INTERFACE PLATES

NEW 2021

Tipo (grandezza) Riser (type) size	1

Art. 651H

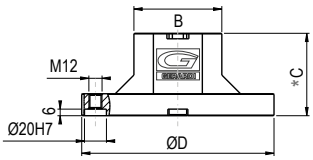

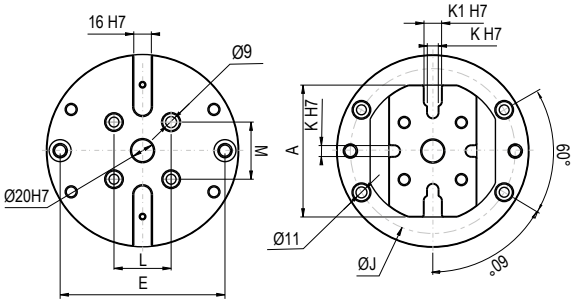

Tipo (grandezza) Riser (type) size	1		
ØJ	110	150	150
C1	28		
Cod.	7.62.K651H21...		
	.../108	.../112	.../116

Art. 62K

CompactGrip

Piastra di interfaccia lavorabile
Machineable interface plate

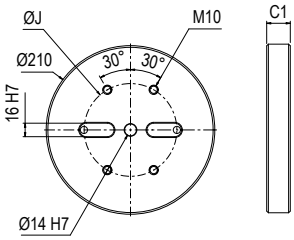

Kit di fissaggio al rialzo **incluso** / Riser fixing and positioning kit **included**

Tipo (grandezza) Riser (type) size	2

Art. 651H

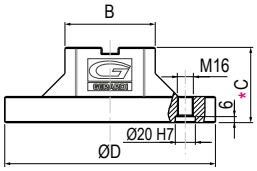

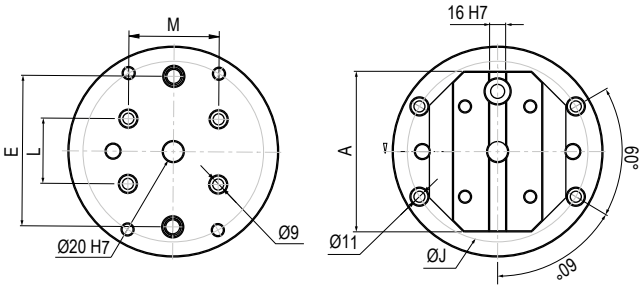

Tipo (grandezza) Riser (type) size	2			
ØJ	185			
C1	28			
E	-	150	150	200
Cod.	7.62.K651H31/			
	.../212	.../216	.../220	.../224

Art. 62K

CompactGrip

Piastra di interfaccia lavorabile
Machineable interface plate

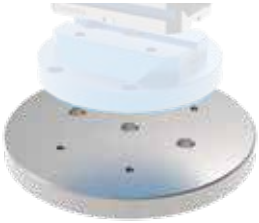

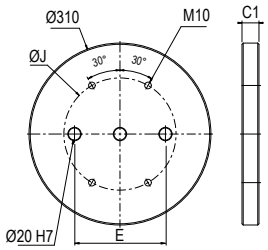

Kit di fissaggio al rialzo **incluso** / Riser fixing and positioning kit **included**

Tipo (grandezza) Riser (type) size	3

Art. 651H

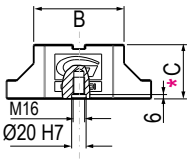

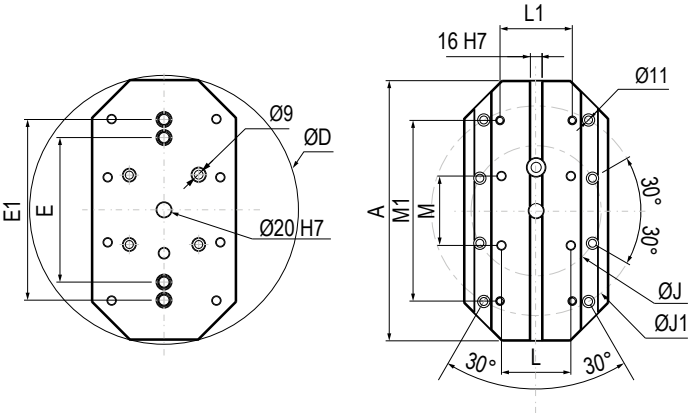

Tipo (grandezza) Riser (type) size	3				
ØJ	185				
C1	28				
J1	-	-	290	290	290
E	150	150	150	150	200
Cod.	7.62.K651H45/				
	.../316	.../321	.../326	.../331	.../336

Art. 62K

CompactGrip

Piastra di interfaccia lavorabile
Machineable interface plate

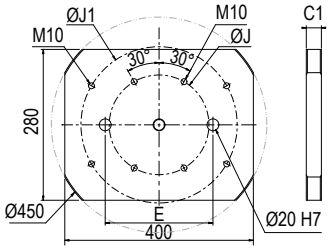

Kit di fissaggio al rialzo **incluso** / Riser fixing and positioning kit **included**

7

TAVOLA CAMBIO RAPIDO PER MORSE COMPACT GRIP
QUICK CHANGE TABLE FOR COMPACT GRIP VISES

NEW

Per Morse Tipo - For Vises Type
INTERASSE - PITCH

Art. 660

Tavola Cambio rapido meccanica rettangolare

Mechanical quick change rectangular table

	1 - 2	3
	52	96
A	100	150
B	50	50
B1	-	100
C	27	27
D	116	156
E	150	190
F	52	96
L	Ø12 h7	Ø16 h7
L1	M8	M10
kg	3	5,2
Cod.	9.66.05200	9.66.09600

***NON DISPONIBILE PER IL MERCATO TEDESCO E AUSTRIACO** - *NOT AVAILABLE FOR GERMAN AND AUSTRIAN MARKET

Per Morse Tipo - For Vises Type
INTERASSE - PITCH

Art. 660S*

Tavola Cambio rapido meccanica rettangolare temprata con parte lavorabile senza fori

Mechanical quick change hardned with machineable part holes free rectangular table

	1 - 2	3
	52	96
C	27	27
D	126	156
E	150	190
F	52	96
L	Ø12h7	Ø16h7
L1	M8	M10
kg	-	-
Cod.	9.66.0S520	9.66.0S960

Personalizzazione esclusa - Customization not included

***NON DISPONIBILE PER IL MERCATO TEDESCO E AUSTRIACO** - *NOT AVAILABLE FOR GERMAN AND AUSTRIAN MARKET

Per Morse Tipo - For Vises Type
INTERASSE - PITCH

Art. 660R

Tavola Cambio rapido meccanica rettangolare di riduzione

Mechanical quick change rectangular reduction table

	1 - 2 - 3
	52
B	96
C	27
D	126
E	150
F	52
L	Ø12h7
L1	M8
kg	3,75
Cod.	9.66.0R210

***NON DISPONIBILE PER IL MERCATO TEDESCO E AUSTRIACO** - *NOT AVAILABLE FOR GERMAN AND AUSTRIAN MARKET

TAVOLA CAMBIO RAPIDO PER MORSE COMPACT GRIP
QUICK CHANGE TABLE FOR COMPACT GRIP VISES

Art. 660

Dotazione standard - Standard equipment:
N°4 Tiranti Art.660B - # 4 Pull-studs Art.660B

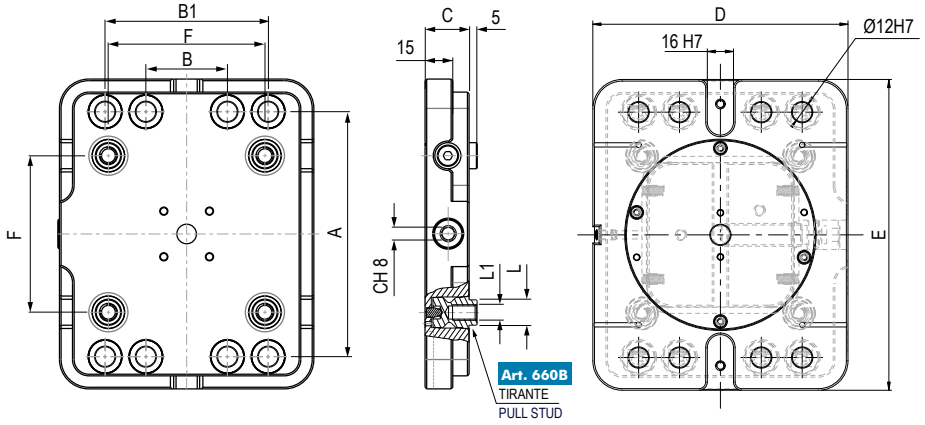

Art. 660S

Dotazione standard - Standard equipment:
N°4 Tiranti Art.660B - # 4 Pull-studs Art.660B

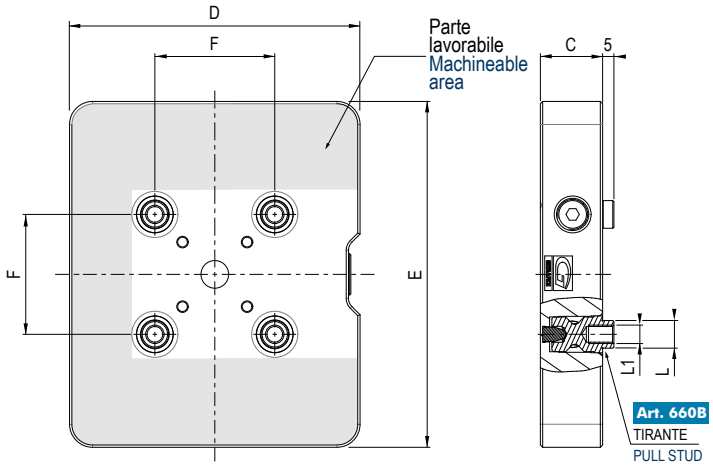

Art. 660R

Dotazione standard - Standard equipment:
N°4 Tiranti Art.660B - # 4 Pull-studs Art.660B

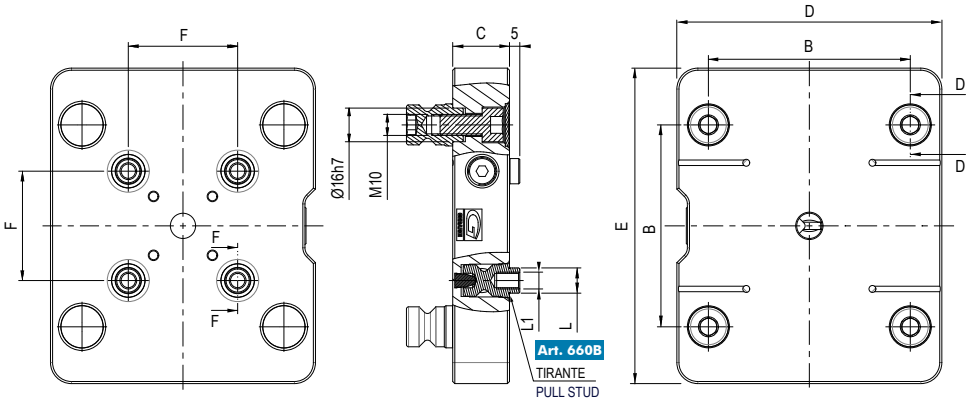

NEW

Art. 660B

Tiranti per tavola cambio rapido
Quick change table pull studs

Tipo - Type 1 Tipo - Type 2

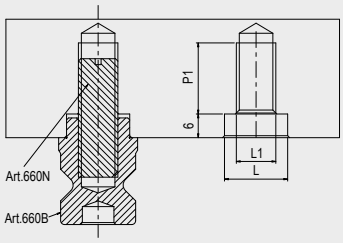

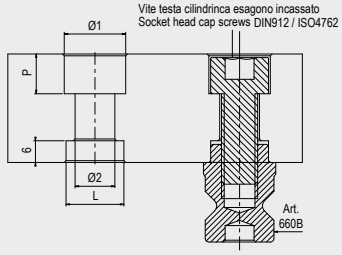

Type	1	2
L	Ø12 h7	Ø16 h7
L1	M8	M10
Ø1	14	17
Ø2	9	11
P	9	11
P1	12	18
Code	9.66.0B100	9.66.0B200

TAVOLA CAMBIO RAPIDO PER MORSE COMPACT GRIP
QUICK CHANGE TABLE FOR COMPACT GRIP VISES

NEW

Art. 661

Tavola Cambio rapido meccanica tonda

Mechanical quick change rounded table

Per Morse Tipo - For Vises Type **INTERASSE** - PITCH		**1 - 2** **52**	**3** **96**
	ØA	158	196
	ØB	120	175
	C	27	27
	F	52	96
	L	Ø12h7	Ø16h7
	L1	M8	M10
	kg	3,4	-
	Cod.	9.66.15200	9.66.19600

***NON DISPONIBILE PER IL MERCATO TEDESCO E AUSTRIACO** - *NOT AVAILABLE FOR GERMAN AND AUSTRIAN MARKET

Art. 661S*

Tavola Cambio rapido meccanica tonda temprata con parte lavorabile senza fori

Round mechanical quick change hardned with machineable part holes free table

Per Morse Tipo - For Vises Type **INTERASSE** - PITCH		**1 - 2** **52**	**3** **96**
	A	158	196
	C	27	27
	F	52	96
	L	Ø12h7	Ø16h7
	L1	M8	M10
	kg	3,8	-
	Cod.	9.66.1S520	9.66.1S960

Personalizzazione esclusa - Customization not included

***NON DISPONIBILE PER IL MERCATO TEDESCO E AUSTRIACO** - *NOT AVAILABLE FOR GERMAN AND AUSTRIAN MARKET

Art. 661R

Tavola Cambio rapido meccanica tonda di riduzione

Round mechanical quick change reduction table

Per Morse Tipo - For Vises Type **INTERASSE** - PITCH		**1 - 2 - 3** **52 - 96**
	ØA	158
	B	96
	C	27
	F	52
	L	Ø12h7
	L1	M8
	kg	3,75
	Cod.	9.66.1R210

***NON DISPONIBILE PER IL MERCATO TEDESCO E AUSTRIACO** - *NOT AVAILABLE FOR GERMAN AND AUSTRIAN MARKET

TAVOLA CAMBIO RAPIDO PER MORSE COMPACT GRIP
QUICK CHANGE TABLE FOR COMPACT GRIP VISES

Art. 661

Dotazione standard - Standard equipment:
N°4 Tiranti Art.660B - # 4 Pull-studs Art.660B

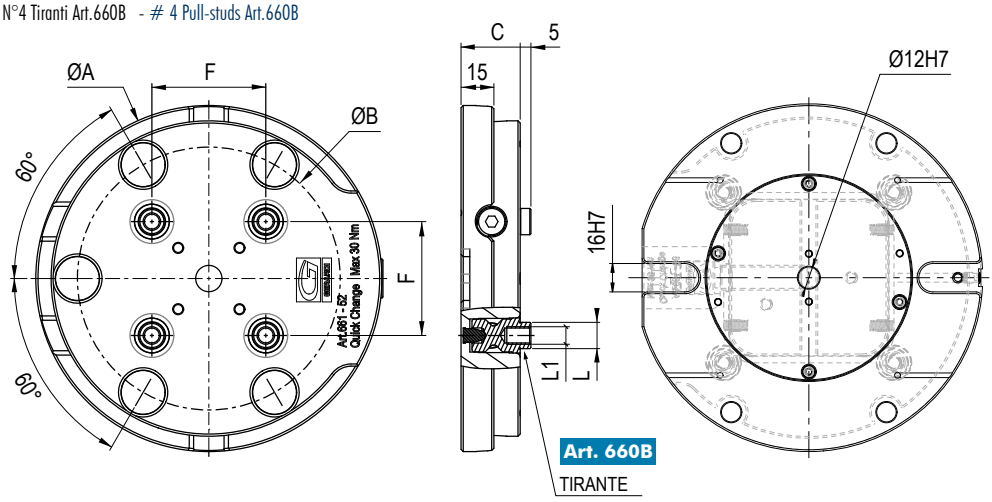

Art. 661S

Dotazione standard - Standard equipment:
N°4 Tiranti Art.660B - # 4 Pull-studs Art.660B

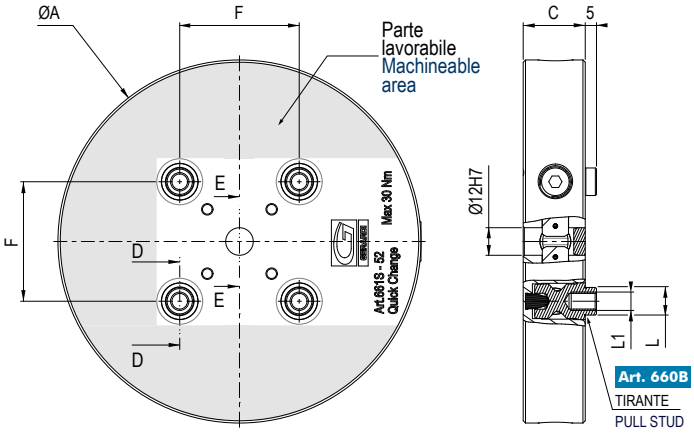

Art. 661R

Dotazione standard - Standard equipment:
N°4 Tiranti Art.660B - # 4 Pull-studs Art.660B

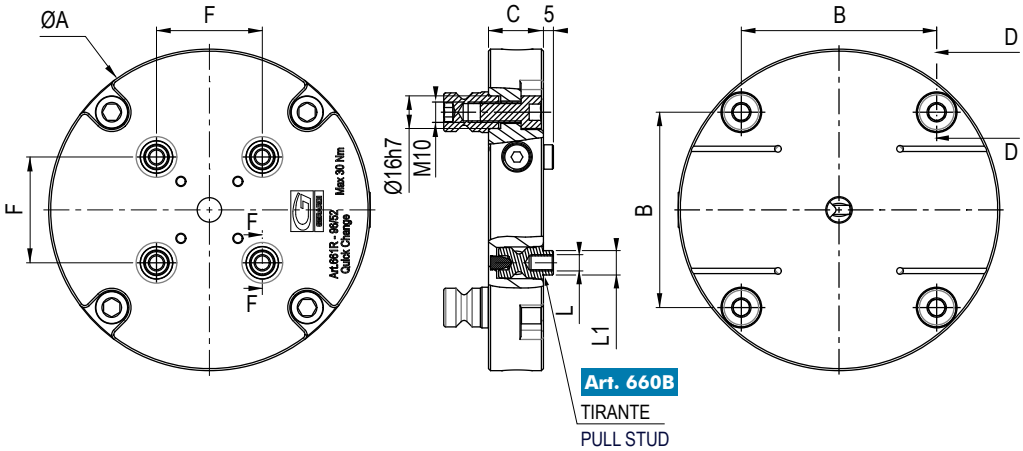

NEW

Art. 660B

Tiranti per tavola cambio rapido
Quick change table pull studs

Tipo - Type 1 Tipo - Type 2

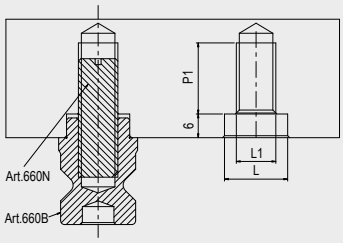

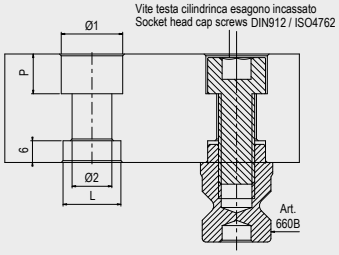

Type	1	2
L	Ø12 h7	Ø16 h7
L1	M8	M10
Ø1	14	17
Ø2	9	11
P	9	11
P1	12	18
Code	9.66.0B100	9.66.0B200

RIALZI SEMPLICI IN ALLUMINIO PER TAVOLA A CAMBIO RAPIDO
SIMPLE ALUMINUM RISERS for QUICK CHANGE TABLE

NEW 2021

Art. 661H

Rialzo base in alluminio per tavola cambio rapido, possibilità di montaggio con staffe o tramite Zero Point

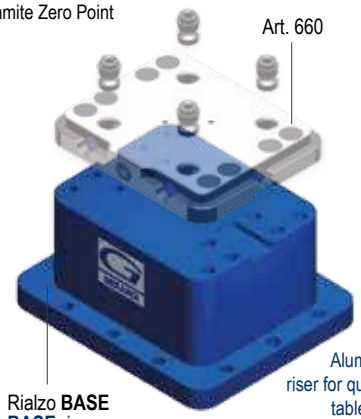

Aluminum base riser for quick change table. Mounting possibility throught vise holding clamps and Zero Point system

Per Morse Tipo - For Vises Type **INTERASSE** - PITCH	**1 - 2** **52**	**3** **96**
A	100	100
A1	-	150
A2	170	190
B	50	50
B1	-	100
C	100	100
D	156	176
D1	116	136
E	190	210
E1	150	170
F	96	96
F1	52	52
G	136	160
L2	Ø16 H7 / M10	Ø16 H7 / M10
L3	Ø12 H7 / M8	Ø12 H7 / M8
L4	Ø20 H7 / M16	Ø20 H7 / M16
kg	5	6,5
Cod.	9.66.1H520/100	9.66.1H960/100

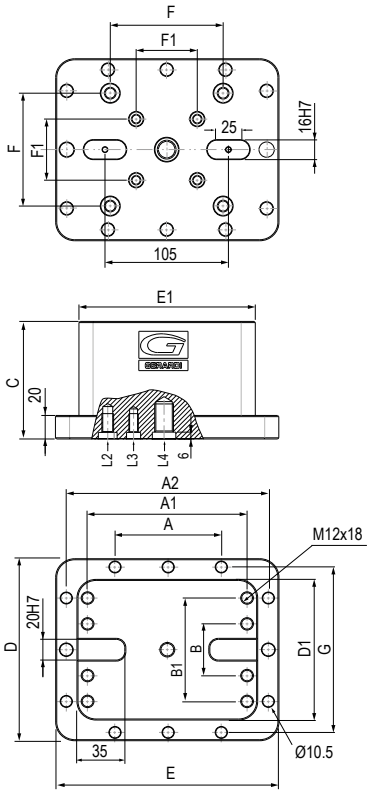

Kit di fissaggio e allineamento rialzo **non incluso** / Riser fixing and alignement kit **not included**

Art. 661HQ

Rialzo semplice in alluminio per tavola cambio rapido

Rialzo TOP
TOP riser
Art. 661HQ

Simple aluminum riser for quick change table

Per Morse Tipo - For Vises Type **INTERASSE** - PITCH	**1 - 2** **52**		**3** **96**	
A	116		156	
A1	150		150	
B	50		50	
B1	-		100	
C	60	100	60	100
D	120		160	
E	100		150	
F	52		-	
F1	96		96	
L1	Ø16 H7 / M10		Ø16 H7 / M10	
L2	Ø12 H7 / M8		Ø12 H7 / M8	
L3	Ø12 H7		Ø12 H7	
L4	Ø12 H7 / M10		Ø12 H7 / M10	
kg	-		-	
Cod.	9.66.1HQ52/060	9.66.1HQ52/100	9.66.1HQ96/060	9.66.1HQ96/100

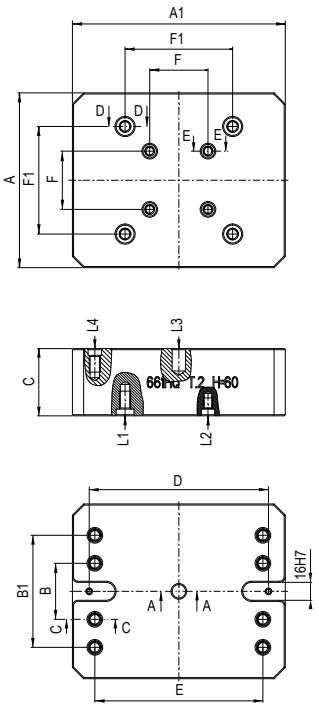

Kit di fissaggio e allineamento rialzo **non incluso** / Riser fixing and alignement kit **not included**

Art. 660B

NEW

Tiranti per tavola cambio rapido

Tipo - Type 1 Tipo - Type 2

Quick change table pull studs

Tipo - Type	**1**	**2**
L	Ø12 h7	Ø16 h7
L1	M8	M10
Ø1	14	17
Ø2	9	11
P	9	11
P1	12	18
Cod.	9.66.0B100	9.66.0B200

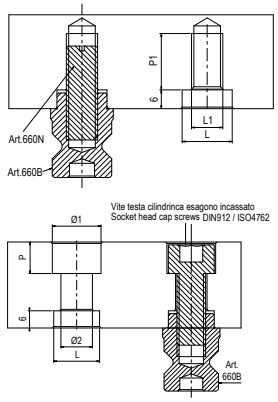

SUPPORTO PIRAMIDALE PER MULTITASKING & COMPACT GRIP

PYRAMIDAL SUPPORT FOR MULTITASKING & COMPACT GRIP

NEW 2021

Ideali per Centri a 4 Assi
Ideal for 4th Axis Centres

Tipo (grandezza) / Type (size) PIANO INCLINATO - GRADE SIDE	1 30°
Multitasking	-
Compact Grip	**Art.650** T.1x80/120
ØA	200
B	120°
C	80
D	50
E	65
F	120
G	94
H	169,4
H1	135
kg	6,8
Cod.	7.64.3H100

Art. 643H

Supporto piramidale in alluminio a tripla posizione. Possibilità di montaggio tramite Zero Point e tavole a cambio rapido

Aluminum pyramidal support with 3 positions Mounting possibility throught Zero Point system and quick change tables

Dotazione standard
- 1 Golfare
- 12 Staffe di ancoraggio Art.298 CGR
- 4 tiranti Art.660B T2

Standard equipement:
- 1 Eyebolt
- 12 Vise holding clamps Art.298 CGR with M8 screws
- 4 pull studs Art.660B T2

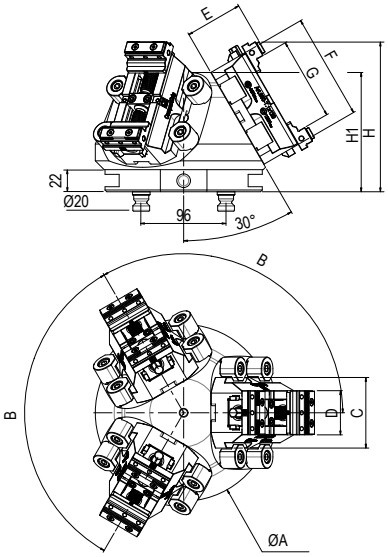

Tipo (grandezza) / Type (size) PIANO INCLINATO - GRADE SIDE	2 45°
Multitasking	**Art.640** - T.1
Compact Grip	**Art.650** T.2x120/160/200 - **Art.950** T.2x120/160/200
ØA	308
B	120°
C	-
D	90
E	65
F	160
G	136
H	135,5
H1	109
kg	11,9
Cod.	7.64.3H200

Art. 643H

Supporto piramidale in alluminio a tripla posizione.Possibilità di montaggio tramite Zero Point

Aluminum pyramidal support with 3 positions Mounting possibility throught Zero Point system

Dotazione standard
- 1 Golfare
- 12 Staffe di ancoraggio Art.298 CGR
- 1 Perno di centraggio
- Coppia di tasselli Art.297

Standard equipement:
- 1 Eyebolt
- 12 Vise holding clamps Art.298 CGR with M8 screws
- 1 Centering pin
- Pair ok keynuts Art.287

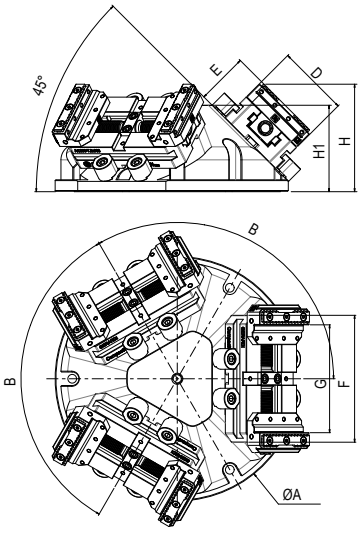

Tipo (grandezza) / Type (size) PIANO INCLINATO - GRADE SIDE	3 45°
Multitasking	-
Compact Grip	**Art.650** T.3x160/210 - **Art.950** T.3x160/210
ØA	360
B	120°
C	-
D	125
E	89
F	160
G	133
H	190,5
H1	150
kg	20,8
Cod.	7.64.3H300

Art. 643H

Supporto piramidale in alluminio a tripla posizione.Possibilità di montaggio tramite Zero Point

Aluminum pyramidal support with 3 positions Mounting possibility throught Zero Point system

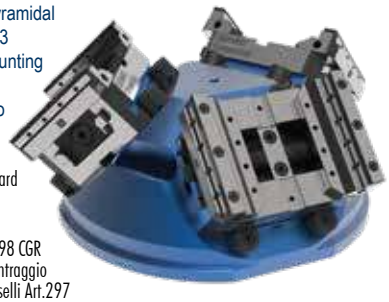

Dotazione standard
- 1 Golfare
- 12 Staffe di ancoraggio Art.298 CGR
- 1 Perno di centraggio
- Coppia di tasselli Art.297

Standard equipement:
- 1 Eyebolt
- 12 Vise holding clamps Art.298 CGR with M8 screws
- 1 Centering pin
- Pair ok keynuts Art.287

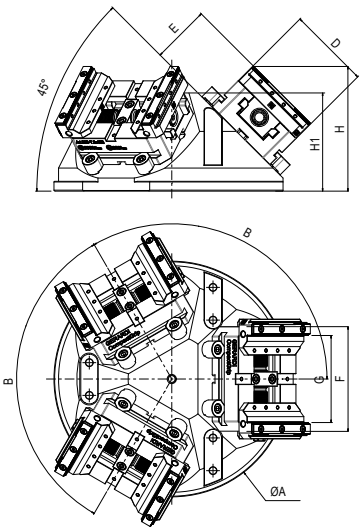

Disponibili altre configurazioni, angolazioni e dimensioni
Available also others arrangements, dimension and angles

N.B: Richiedere scheda tecnica per maggiori informazioni - Tecnichal data sheet on request

PIASTRE BASE ZERO POINT TONDE
ZERO POINT ROUNDED HEAD PLATES

MONTAGGIO CON FLANGIA

Tipo (grandezza) Zero-Point
Zero-Point type (size)

Art. 72P NEW 2021

Per centri a 5 ASSI
For 5 AXIS machining centres

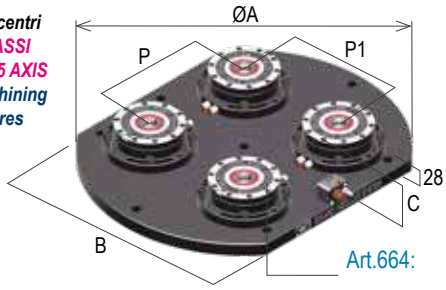

Piastra tonda con Zero Point **Art.664** montaggio con flangia
Round head plate with Zero Point **Art.664** mounting with flange

kN	2 up to 14 kN							
	Hermle C600U		DMG DMU 50 Evo		Mazak Variax 500		Hermule C40U	
	Steel	Aluminum	Steel	Aluminum	Steel	Aluminum	Steel	Aluminum
ØA	280		500		500		420	
B	-		380		400		-	
C	83		83		83		83	
P	-		200		200		200	
P1	-		200		200		200	
N° Zero Point	1		4		4		4	
kg	19	11	61	37	63	38	65	35
Cod.	9.72. P2828S1	9.72. P2828A1	9.72. P5038S4	9.72. P5038A4	9.72. P5040S4	9.72. P5040A4	9.72. P4242S4	9.72. P4242A4

Opzione apertura indipendente Zero Point / Zero point independent control option SOVRAPREZZO / EXTRA PRICE:

MONTAGGIO INCASSATO

Tipo (grandezza) Zero-Point
Zero-Point type (size)

Art. 82P NEW 2021

Per centri a 5 ASSI
For 5 AXIS machining centres

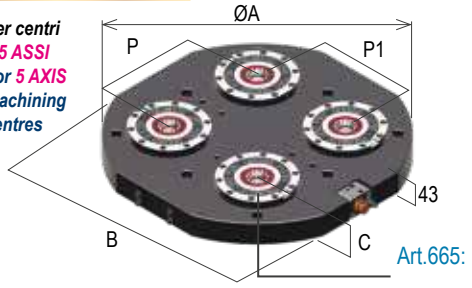

Piastra tonda con Zero Point **Art.665** montaggio incassato
Round head plate with Zero Point **Art.665** built-in mounting

kN	2 up to 14 kN							
	Hermle C600U		DMG DMU 50 Evo		Mazak Variax 500		Hermule C40U	
	Steel	Aluminum	Steel	Aluminum	Steel	Aluminum	Steel	Aluminum
ØA	280		500		500		420	
B	-		380		400		-	
C	58		58		58		58	
P	-		200 / 250		200 / 250		200	
P1	-		200		200 / 250		200	
N° Zero Point	1		4		4		4	
kg	30	17	67	29	69	31	56	26
Cod.	9.82. P2828S2	9.82. P2828A2	9.82. P5038S4	9.82. P5038A4	9.82. P5040S4	9.82. P5040A4	9.82. P4242S4	9.82. P4242A4

Opzione apertura indipendente Zero Point / Zero point independent control option SOVRAPREZZO / EXTRA PRICE:

PIASTRA BASE ROTONDA LISCIA E A RETICOLO - SQUARE SMOOTH AND GRID ROUNDED PLATES

Tipo (grandezza) Zero-Point
Zero-Point type (size)

Art. 62iC **Art. 62iE** NEW 2021

Piastra base tonda liscia (Art.62iC) o a reticolo (Art.62iE) con tiranti femmina Art.10A - 10B per cambio rapido Zero Point

Smooth round interfaced plate (Art.62iC) or grid (Art.62iE) with female pull-studs Art.10A - 10B for ZERO POINT quick change

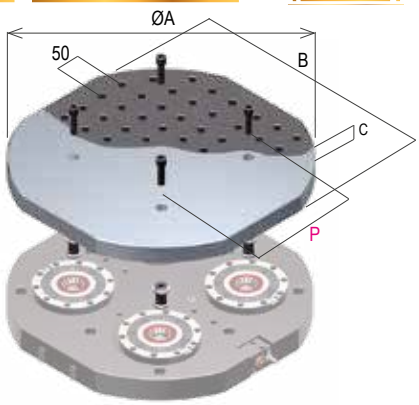

kN	2 up to 14 kN							
	Steel	Aluminum	Steel	Aluminum	Steel	Aluminum	Steel	Aluminum
ØA	400		500		630		800	
B	-		400		500		630	
C	38		38		38		38	
P	200		250		300		300	
kg	41	15	59	21	92	33	149	54
Art.62iC Cod.	9.62. IC4032S4	9.62. IC4032A4	9.62. IC4050S4	9.62. IC4060A4	9.62. IC4070S4	9.62. IC4070A4	9.62. IC4080S4	9.62. IC4080A4
Art.62iE Cod.	9.62. IE4032S4	9.62. IE4032A4	9.62. IE4050S4	9.62. IE4060A4	9.62. IE4070S4	9.62. IE4070A4	9.62. IE4080S4	9.62. IE4080A4

FLANGE MOUNTING

2 up to 14 kN													
DMG DMU 50		Haas UMC 750		Mazak Variax 630		DMG DMU 70 Evo		DMG DMC 635V		DMG DMC 1035V		DMG DMU 80P	
Steel	Aluminum	Steel	Aluminum	Steel	Aluminum	Steel	Aluminum	Steel	Aluminum	Steel	Aluminum	Steel	Aluminum
630		630		630		700		790		1000		900	
500		500		500		500		560		560		630	
83		83		83		83		83		83		83	
200 / 250 / 300		200 / 250 / 300		200 / 250 / 300		200 / 300 / 400		200 / 250		200 / 300 / 350		200 / 250	
200 / 250 / 300		200 / 250 / 300		200 / 250 / 300		200 / 300		200 / 250 / 300		200 / 300 / 400		200 / 300 / 400	
4		4		4		4		6		8		6	
85	46	85	46	85	46	94	49	124	68	151	78	149	76
9.72. P6350S4	9.72. P6350A4	9.72. P6350S4	9.72. P6350A4	9.72. P6350S4	9.72. P6350A4	9.72. P7050S4	9.72. P7050A4	9.72. P7956S6	9.72. P7956A6	9.72. P1056S8	9.72. P1056A8	9.72. P9063S6	9.72. P9063A6

BUILT-IN MOUNTING

2 up to 14 kN													
DMG DMU 50		Haas UMC 750		Mazak Variax 630		DMG DMU 70 Evo		DMG DMC 635V		DMG DMC 1035V		DMG DMU 80P	
Steel	Aluminum	Steel	Aluminum	Steel	Aluminum	Steel	Aluminum	Steel	Aluminum	Steel	Aluminum	Steel	Aluminum
630		630		630		700		790		1000		900	
500		500		500		500		560		560		630	
58		58		58		58		58		58		58	
200 / 250 / 300		200 / 250 / 300		200 / 250 / 300		200 / 300 / 400		200 / 250		200 / 250 / 350		200 / 250 / 300	
200 / 250 / 300		200 / 250 / 300		200 / 250 / 300		200 / 250 / 300		200 / 300 / 400		200 / 300 / 400		200 / 300 / 400	
4		4		4		4		6		8		6	
103	43	103	43	103	43	116	48	149	63	197	83	188	87
9.82. P6350S4	9.82. P6350A4	9.82. P6350S4	9.82. P6350A4	9.82. P6350S4	9.82. P6350A4	9.82. P7050S4	9.82. P7050A4	9.82. P7956S6	9.82. P7956A6	9.82. P1056S8	9.82. P1056A8	9.82. P9063S6	9.82. P9063A6

CARTER PER PIASTRE TONDE - ROUNDED PLATES COVER

Tipo (grandezza) Zero-Point
Zero-Point type (size)

Art. 72CP

Carter in acciaio INOX per piastre tonde interfacciate con Zero Point

Stainless steel round cover for Zero Point interfaced head plates

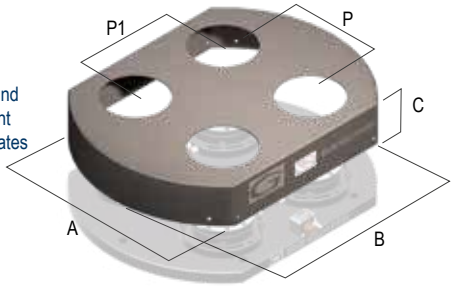

kN	2 up to 14			
	Steel	Steel	Steel	Steel
ØA	420	500	630	800
B	-	400	500	630
C	78	78	78	78
P	200	250	300	300
P1	200	250	300	300
kg			-	-
Cod.	9.72.CP42424	9.72.CP50404	9.72.CP63504	9.72.CP80634

7

Tipo (grandezza) morsa / Vise type (size)	1		2				3	
kN	25 kN		25 kN				30 kN	
A	130	230	182	282	382	482	244	344
B	99,5		117				137	
C	70		90				100	
D	232	332	300	400	500	600	400	500
E	249	349	320	420	520	620	425	525
F	169,5		207				237	
G	75		95				125	
H	75		85				98	
L	56		64				84	
J3	76	76	101				132	
J4	55	55	63				82	
X	39,5		47				57	
W	74		94				124	
kg	-		-				-	
Cod.	5.86.81200	5.86.81300	5.86.82300	5.86.82400	5.86.82500	5.86.82600	5.86.83400	5.86.83500

Art. 868

Morsa **FMS** autocentrante
(con opzione serraggi doppi o singoli)
con ganasce alte

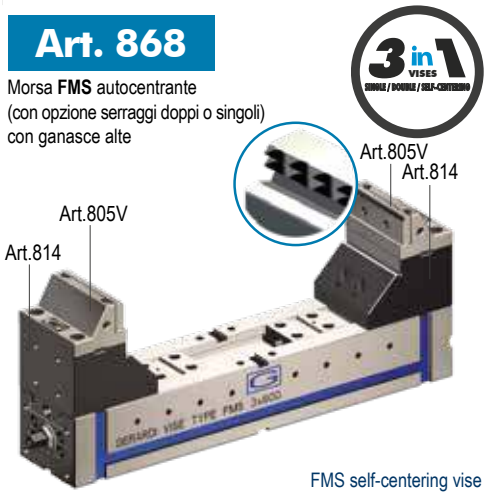

FMS self-centering vise
(with double or single
clamping option) with high jaws

Art. 868D

(Art. 868 + 802) Morsa + moltiplicatore di coppia / Vise + torque multiplier

Cod.	5.86.8D120	5.86.8D130	5.86.8D230	5.86.8D240	5.86.8D250	5.86.8D260	5.86.8D340	5.86.8D350

Art. 802

Moltiplicatore di coppia con rivio angolare - Mechanical with torque multiplier with angular transmission

Cod.	5.80.21000	5.80.22000	5.80.23000

Art. 868E

(Art. 868 + 890) Morsa + motore idraulico / Vise + hydraulic motor

Cod.	5.86.8E120	5.86.8E130	5.86.8E230	5.86.8E240	5.86.8E250	5.86.8E260	5.86.8E340	5.86.8E350

Art. 868F

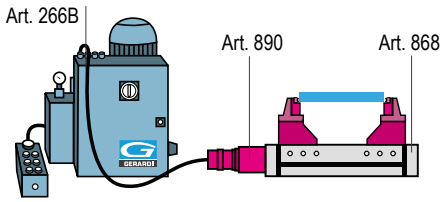

(Art. 868 + 890 + 266B) Morsa + motore idraulico + centralina / Vise + hydraulic motor + power unit

Cod.	5.86.8F120	5.86.8F130	5.86.8F230	5.86.8F240	5.86.8F250	5.86.8F260	5.86.8F340	5.86.8F350

Dotazione standard:
- 1 arresti laterali Art. 370
- 1 coppia di tasselli di posizionamento per cava da 16 mm Art. 297
- 1 chiave a pipa Art.375
- 1 piastrina di collegamento Art.801S

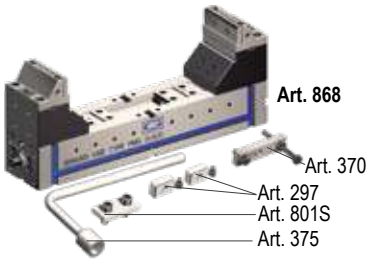

Standard equipment:
- 1 workstops Art. 370
- 1 pair of positioning key-nuts for 16 mm slot Art. 297
- 1 box wrench Art. 375
- 1 connecting plate Art.801S

Art. 855

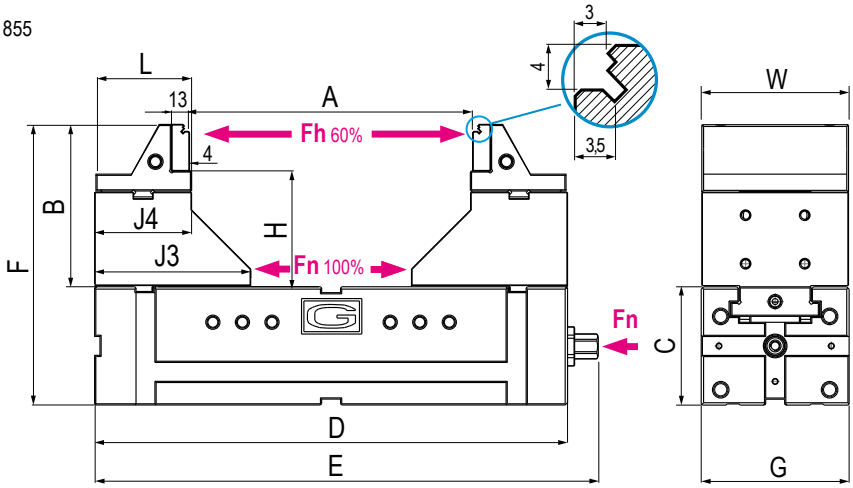

	3 30 kN			4 30 kN				5 32 kN			6 32 kN		
A	444	544	644	316	416	516	616	396	496	596	596	696	796
B		137			171				186			246	
C		100			120				140			160	
D	600	700	800	500	600	700	800	600	700	800	800	900	1000
E	625	725	825	525	625	725	825	625	725	825	825	925	1025
F		237			291				326			406	
G		125			145				170			190	
H		98			128				138			180	
L		84			97				107			107	
J3		132			154				169			189	
J4		82			96				106			106	
X		57			64				66			86	
W		124			144				169			189	
kg		-			-				-			-	
Cod.	5.86.83600	5.86.83700	5.86.83800	5.86.84500	5.86.84600	5.86.84700	5.86.84800	5.86.85600	5.86.85700	5.86.85800	5.86.86800	5.86.86900	5.86.86100

Art. 868D

(Art. 868 + 802) Morsa + moltiplicatore di coppia / Vise + torque multiplier

5.86.8D360	5.86.8D370	5.86.8D380	5.86.8D450	5.86.8D460	5.86.8D470	5.86.8D480	5.86.8D560	5.86.8D570	5.86.8D580	5.86.8D680	5.86.8D690	5.86.8D610

Art. 802

Moltiplicatore di coppia con rivio angolare - Mechanical with torque multiplier with angular transmission

5.80.23000	5.80.24000	5.80.25000	5.80.26000

Art. 868E

(Art. 868 + 890) Morsa + motore idraulico / Vise + hydraulic motor

5.86.8E360	5.86.8E370	5.86.8E380	5.86.8E450	5.86.8E460	5.86.8E470	5.86.8E480	5.86.8E560	5.86.8E570	5.86.8E580	5.86.8E680	5.86.8E690	5.86.8E610

Art. 868F

(Art. 868 + 890 + 266B) Morsa + motore idraulico + centralina / Vise + hydraulic motor + power unit

5.86.8F360	5.86.8F370	5.86.8F380	5.86.8F450	5.86.8F460	5.86.8F470	5.86.8F480	5.86.8F560	5.86.8F570	5.86.8F580	5.86.8F680	5.86.8F690	5.86.8F610

Art. 868

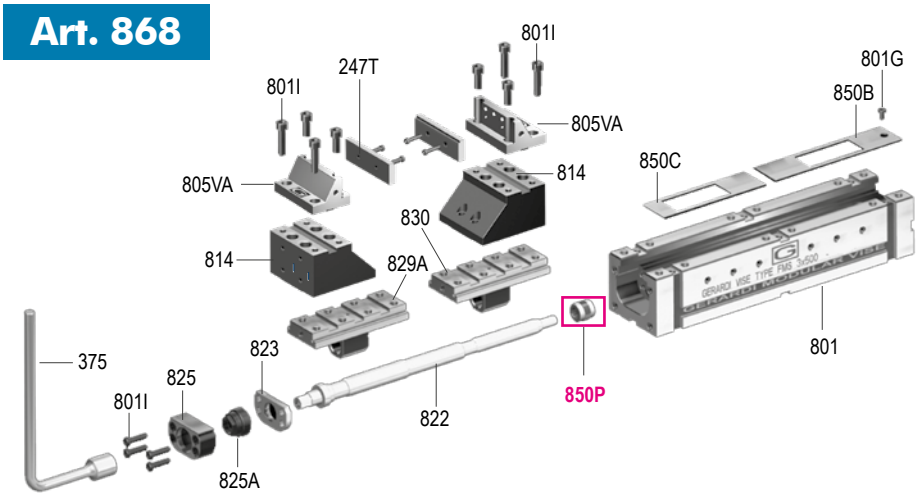

Art.	Pag.
375	4.35
801	5.50
801G	5.61
801I	5.61
810J	5.56
822	5.53
823	5.59
825	5.59
825A	5.61
829A	5.52
830	5.52

Art.	Pag.
850B	5.61
850C	5.61
850P	5.72
814	5.56
805VA	5.35
247T	5.35
-	-
-	-
-	-
-	-
-	-

Automatic Vises

GRIPMATIC

Precisione / Accuracy
±0,02mm

HRC

Durezza / Hardened
HRC 58±2

Morse Automatiche per centri di lavoro automatizzati

Automatic vises system for automatic machine centre

CARATTERISTICHE & VANTAGGI

- √ **USURA INESISTENTE**
- √ **RAPIDITA' DEI SERRAGGI**
- √ **PNEUMATICA O IDRAULICA**
- √ **UTILIZZO NON PRESIDIATO**
- √ **CONTROLLABILE DA CNC**
- √ **CARICO E SCARICO TRAMITE ROBOT**
- √ **PRECISIONI ± 0,02 mm**
- √ **RIGIDITA' & SICUREZZA**
- √ **DESIGN COMPATTO E MANEGGEVOLEZZA**
- √ **AUTOCENTRANTI**

TECHNICAL FEATURES & ADVANTAGES

- √ NO WEAR
- √ QUICK CLAMPING
- √ PNEUMATIC OR HYDRAULIC
- √ UNATTENDED USE POSSIBLE
- √ CNC MANAGEABLE
- √ WORKPIECE LOAD & DOWNLOAD BY ROBOT
- √ HIGHEST ACCURACIES ± 0,02 mm
- √ RIGIDITY & SAFETY
- √ SELF-CENTERING

PNEUMATICA A DOPPIO EFFETTO O IDRAULICA
PNEUMATIC DOUBLE EFFECT OR HYDRAULIC

Totalmente automatica

Fully Automatic

Predisposizione per la completa gestione tramite CNC, automatizzando i processi di serraggio e incrementando così la produttività della vostra officina. Utilizzo non presidiato, Comandabile dal CNC, Ideale per carico e scarico tramite robot

Configurated for the complete handling by CNC, to automate the clamping process and increasing the productivity of your company. Unattended use possible, CNC manageable, ideal for automativ workpiece loading by robot.

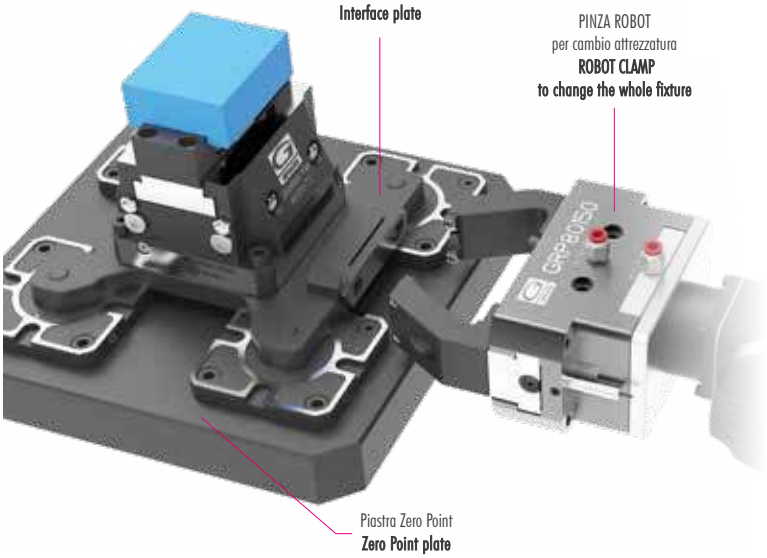

Il funzionamento pneumatico o idraulico delle morse GRIPMATIC, grazie ad un pistone a doppio effetto garantisce una completa gestione in automatico delle morse. La notevole modularità permette inoltre di utilizzarle su qualunque tipologia di macchina e grazie alla predisposizione e la completa gestione tramite CNC, si ha la possibilità di automatizzare i processi di serraggio incrementando così la produttività della vostra officina.

The pneumatic or hydraulic activation of GRIPMATIC vises is made through a double effect piston that grants the complete managing of the vise. One of the main features is modularity that allows this kind of vise to be used on any type of machine and, thanks to its configuration and complete handling by CNC, it is also possible to automate the clamping process so increasing the productivity of your company.

SCAN IT TO WATCH THE
VIDEO PRESENTATION

5 YEARS WARRANTY

Morse Automatiche ideali per centri a 5 assi
Automatic Vises ideal for 5 axis machining centres

GripMatic

Le Automatiche & Autocentranti
The Automatic & Self-centering

Art. 670 PN | ID

Ganasce e piastre ganasce - *Jaws and jaw plates*

ART. 671B

ART. 671A

ART. 671C

Ganasce & Piastre ganasce per morse GripMatic
Jaws & Jaw plates for GripMatic vises

Forza di serraggio
Clamping Force

Art.670	PN	ID
T.2	5,1 kN	15 kN
T.3	16 kN	32 kN
T.4	22 kN	43 kN

Predisposizione Zero Point
Zero Point Ready

Predisposizione per il posizionamento rapido e preciso della morsa GripMatic tramite piastra Zero Point (anche in automatico).

Set-up for the quick and safe positioning of the GripMatic vise through Zero Point plate (also automatic).

Art. 670PN

NEW 2021

Modulo base morsa autocentrante **pneumatica**
MAX 10 BAR

Self-centering vise base module **pneumatic MAX 10 BAR**

Tipo (grandezza) morsa / Vise (type) size		2	3	4
	kN	5,1	16	22
Stroke	A	6,4	8,5	12
	A1	58,8	106,5	124,5
	B	25	30	35
	C	80	105	130
	D	106	166	206
	E	52	78	96
	G	10	12	16
	H	90	140	170
	W	74	99	124
	kg	6,5	20	38
	Cod.	7.67.0PN20	7.67.0PN30	7.67.0PN40
	€			

AMPLIA LE TUE APPLICAZIONI TRAMITE GLI ACCESSORI MODULARI !

Art. 671A

Ganascia lavorabile
Soft jaw

Cod.	7.67.1A200	7.67.1A300	7.67.1A400

Art. 671B

Ganascia lavorabile ridotta
Soft narrow jaw

Cod.	7.67.1B200	7.67.1B300	7.67.1B400

Art. 671C

Ganascia predisposta
per piastre **ganasce standard ridotte**
Jaw for **narrow width standard** jaw plates

Cod.	7.67.1C200	7.67.1C300	7.67.1C400

Art. 243

Piastra ganascia piana rigata temprata
Hardened grooved straight jaw plate

Cod.	1.65.17000	1.65.27000	1.65.37000

Art. 245

Piastra ganascia piana liscia temprata
Hardened smooth straight jaw plate

Cod.	4.24.51000	4.24.52000	4.24.53000

Art. 247G

Piastra piana con inserti GRIP
Straight plate with GRIP inserts

Cod.	1.24.7G100	1.24.7G200	1.24.7G300

Dotazione standard:
- 1 perno di centraggio Art.670P*
- N°4 viti calibrate a colletto Art.83
- Valvola di non ritorno Art. PN16
- N°2 raccordi cilindrici maschi Art.PN04

* (Indicare dimensione in fase di ordine)

Standard equipment:
- 1 centering pin Art.670P*
- N. 4 shoulder screw Art. 83
- No return valve Art.PN16
- N.2 Straight male adaptosr Art.PN04

*(Dimension to be advised at order)

Art. 670PN

Esempio di ordine: *Art. 670PN tipo2 + 2x Art.671A + Art.670P Ø30mm*

Example of order: *Art. 670PN type2 + 2x Art.671A + Art.650G Ø30mm*

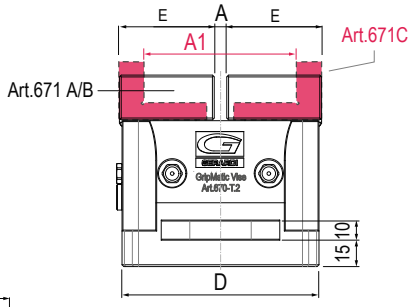

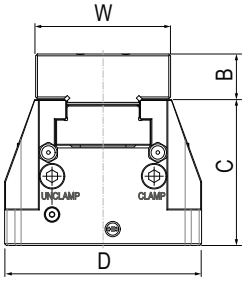

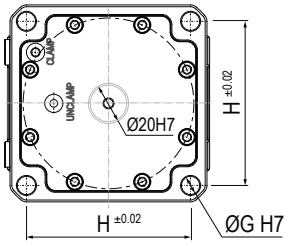

Art. 670ID

NEW 2021

Modulo base morsa autocentrante **idraulica**
MAX 30 BAR* (tipo 4, MAX 25 BAR)
*Presto disponibili anche 60 o 350 BAR

Self-centering vise base module **hydraulic MAX 30 BAR*** (Type 4, MAX 25 BAR)
Soon available 60 or 350 BAR

SUGGERITA APERTURA PNEUMATICA
PNEUMATIC OPENING SUGGESTED

Tipo (grandezza) morsa / Vise (type) size		2	3	4
	kN	15	25	45
Stroke	A	6,4	8,5	12
	A1	58,8	106,5	124,5
	B	25	30	35
	C	80	105	130
	D	106	166	206
	E	52	78	96
	G	10	12	16
	H	90	140	170
	W	74	99	124
	kg	6,5	20	38
	Cod.	7.67.0ID20	7.67.0ID30	7.67.0ID40
	€			

UPGRADE YOUR VISE APPLICATIONS THROUGH MODULAR ACCESSORIES !

Art. 671A

Ganascia lavorabile
Soft jaw

Cod.	7.67.1A200	7.67.1A300	7.67.1A400

Art. 671B

Ganascia lavorabile ridotta
Soft narrow jaw

Cod.	7.67.1B200	7.67.1B300	7.67.1B400

Art. 671C

Ganascia predisposta
per piastre **ganasce standard ridotte**
Jaw for **narrow width standard** jaw plates

Cod.	7.67.1C200	7.67.1C300	7.67.1C400

Art. 243

Piastra ganascia piana rigata temprata
Hardened grooved straight jaw plate

Cod.	1.65.17000	1.65.27000	1.65.37000

Art. 245

Piastra ganascia piana liscia temprata
Hardened smooth straight jaw plate

Cod.	4.24.51000	4.24.52000	4.24.53000

Art. 247G

Piastra piana con inserti GRIP
Straight plate with GRIP inserts

Cod.	1.24.7G100	1.24.7G200	1.24.7G300

Dotazione standard:
- 1 perno di centraggio Art.670P*
- N°4 viti calibrate a colletto Art.83
- N°2 Niplon

* (Indicare dimensione in fase di ordine)

Standard equipment:
- 1 centering pin Art.640P*
- N. 4 shoulder screw Art. 83
- N.2 Niplon

*(Dimension to be advised at order)

Art. 670ID

Esempio di ordine: *Art. 670ID tipo2 + 2x Art.671A + Art.670P Ø30mm*

Example of order: *Art. 670ID type2 + 2x Art.671A + Art.650G Ø30mm*

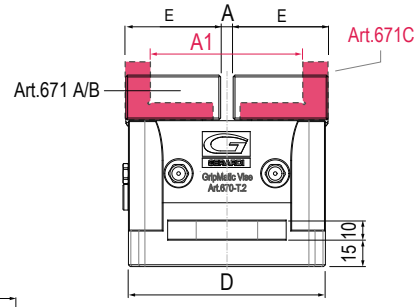

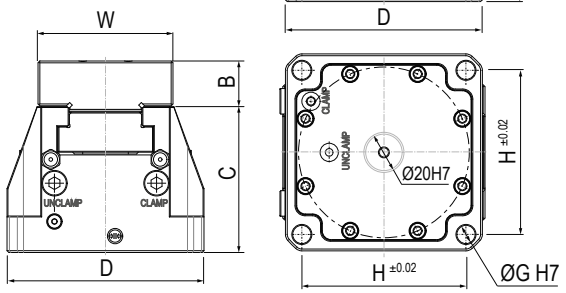

PIASTRE DI INTERFACCIA PER MORSE GRIPMATIC
INTERFACED PLATES FOR GRIPMATIC VISES

NEW 2021

Tipo (grandezza) morsa / Vise (type) size	kN	2 5,1 - 15	3 16 - 25	4 22 - 45
Art. 670CP SEMI AUTOMATICA / SEMI-AUTOMATIC	A	90	140	170
	B	90	140	170
	C	-	38	-
	D	200	200	200
	E	200	200	200
	F	250	250	250
	G	250	250	250
	Cod.	7.67.0CP20	7.67.0CP30	7.67.0CP40

Piastra di interfaccia per morsa GripMatic Art.670 PN **semiautomatca** con innesto aria tramite attaco rapido e gestione del sistema manuale tramite selettore

Interface plate for GripMatic vise Art.670PN **semi-automatic** quick coupling air input and manual system control through a selector.

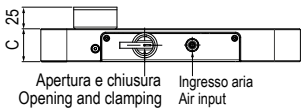

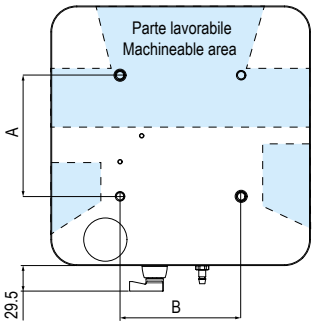

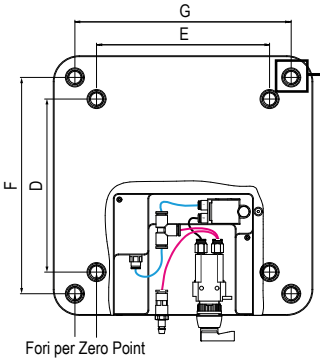

Predisposizione Zero Point
Zero Point ready

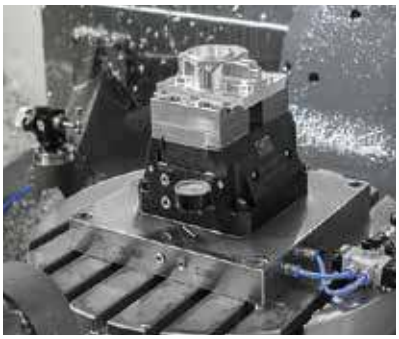

Esempio applicativo con azionamento esterno (Pedale / joystick) su richiesta allo stesso prezzo.
Application example with external activation (pedal/ joystick) on request at the same price

7

PIASTRE DI INTERFACCIA PERSONALIZZATE PER MORSE GRIPMATIC
CUSTOMIZED INTERFACED PLATES FOR GRIPMATIC VISES

NEW 2021

Tipo (grandezza) morsa / Vise (type) size	kN	2 5,1 - 15	3 16 - 25	4 22 - 45
Art. 670AP AUTOMATICA / AUTOMATIC	Cod.	7.67.0AP20	7.67.0AP30	7.67.0AP40

Piastra di interfaccia per morsa GripMatic Art.670PN **automatlca** con innesto aria/olio tramite la tavola della macchina e gestibile direttamente dal CNC.
Piastra completamente personalizzabile in base alle funzionalità della macchina utensile (comando di presenza pezzo e pulizia)

PIASTRA COMPLETAMENTE PERSONALIZZABILE !
COMPLETE CUSTOMIZABLE PLATE !

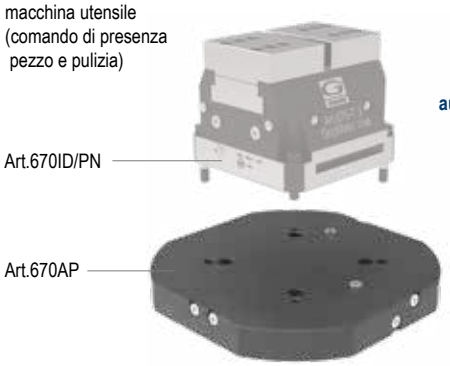

Interface plate for GripMatic vise Art.670PN **automatic** with air or oil input through the machine table and possible to be controlled directly by the CNC. This plate can be fully tailored according the characteristics of the machine (workpiece positioning check and cleanliness)

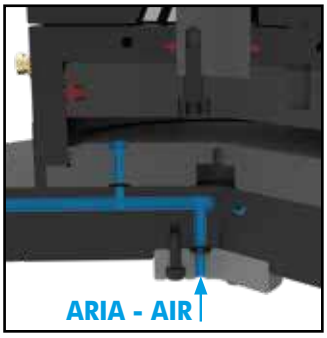

Ingresso diretto ARIA - Direct AIR input

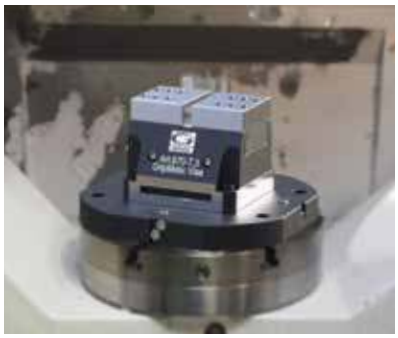

Esempio applicativo - Applicative example

CENTRALINE PNEUMOIDRAULICHE PER MORSE GRIPMATIC
PNEUMOHYDRAULIC POWER UNIT FOR GRIPMATIC VISES

NEW 2021

Tipo (grandezza) morsa / Vise (type) size	2	3	4
kN	5,1 - 15	16 - 25	22 - 45
1 MORSA / 1 VISES - (1 Art.402 - 1 Art.403 - 1 Art.396GM)			
Cod.	7.39.4GM331		
2 MORSE / 2 VISES - (2 Art.402 - 2 Art.403 - 2 Art.396GM)			
Cod.	7.39.4GM332		
3 MORSE / 3 VISES - (3 Art.402 - 3 Art.403 - 3 Art.396GM)			
Cod.	7.39.4GM333		
4 MORSE / 4 VISES - (4 Art.402 - 4 Art.403 - 4 Art.396GM)			
Cod.	7.39.4GM334		

Art.394 GM

COMANDO PNEUMATICO
PNEUMATIC CONTROL

Centralina a comando pneumatico remoto. **Pressione max 33bar**
Con mantenimento e ripristino automatico della pressione desiderata.
Per il controllo da 1 a 4 morse indipendenti.

Power unit with remote pneumatic control. **Max pression 33bar**
Automatic retention and reset of desired pressure.
Up to 4 independent vises control.

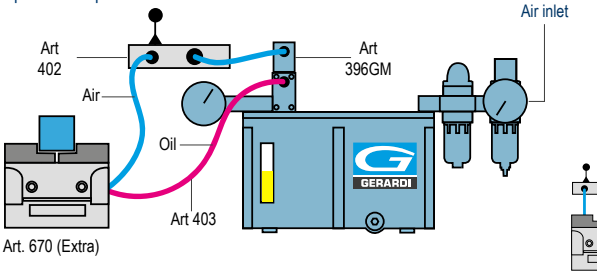

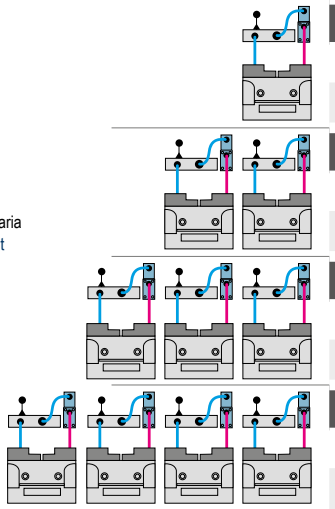

Entrata ARIA 7bar, Uscita OLIO Max 33bar - AIR inlet 7bar, output OIL Max 33bar

Tipo (grandezza) morsa / Vise (type) size	2	3	4
kN	5,1 - 15	16 - 25	22 - 45
1 MORSA / 1 VISES - (1 Art.403 - 1 Art.398GM)			
Cod.	7.39.5GM331		
2 MORSE / 2 VISES - (2 Art.403 - 2 Art.398GM)			
Cod.	7.39.5GM332		
3 MORSE / 3 VISES - (3 Art.403 - 3 Art.398GM)			
Cod.	7.39.5GM333		
4 MORSE / 4 VISES - (4 Art.403 - 4 Art.398GM)			
Cod.	7.39.5GM334		

Art.395 GM

COMANDO ELETTRICO
ELECTRIC CONTROL

Centralina a comando pneumatico con azionamento elettrico e pressostato. **Pressione max 33bar**
Con mantenimento e ripristino automatico della pressione desiderata.
Per il controllo da 1 a 4 morse indipendenti

Pneumatic power unit with electric controland pressurestat
Max pression 33bar. Automatic retention and reset of desired pressure. Up to 4 independent vises control

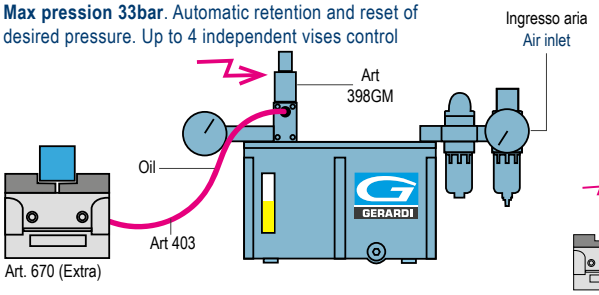

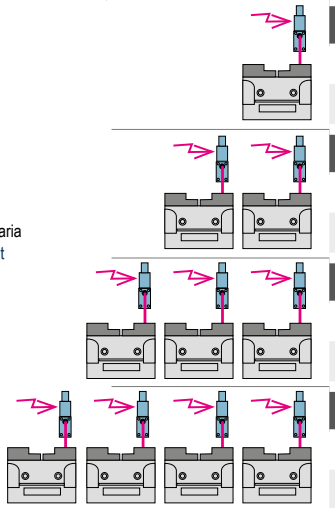

Entrata ARIA 7bar, Uscita OLIO Max 33bar - AIR inlet 7bar, output OIL Max 33bar

ACCESSORI E RICAMBI / SPARE PARTS

Art. 403

Tubo termoplastico completo di attacco rapido Art. 270A (m 1)
Thermoplastic pipe complete with rapid connection Art. 270A (m 1)

Cod.	4.40.30000

Per ogni metro extra / For each extra meter:

Art. 402

Distributore leva angolare, 2 vie
Angular valve, 2 ways

Cod.	9.40.20000

Art. 400

Pedale bistabile
Two positions foot pedal

Cod.	4.40.00000

Art. 396 GM

Ingresso aria (Ø 8 - 7bar)
Air inlet (Ø 8 - 7bar)

Blocco modulare per comando pneumatico aggiuntivo per ogni morsa extra

Modular block for pneumatic control for each extra vise

Cod.	4.39.6GM00

Art. 398 GM

Ingresso aria (Ø 8 - 7bar)
Air inlet (Ø 8 - 7bar)

Blocco modulare per comando elettrico (con pressostato) aggiuntivo per ogni morsa extra

Modular block for electric control (with pressurestat) for each extra vise

Su richiesta: 12V / 24V / ...V
On request: 12V / 24V / ...V

Pressostato
Pressurestat

Cod.	4.39.8GM00

GANASCE & PIASTRE GANASCE PER MORSE MULTITASKING Art.670

JAWS & JAW PLATES FOR MULTITASKING VISES Art.670

NEW

Tipo (grandezza) / Type (size)	2	3	4

Art. 671A*

Ganascia mobile lavorabile
Soft movable jaw

Materiale temprabile 20MnCr5
Hardenable material 20MnCr5

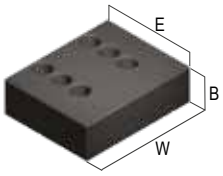

	2	3	4
W	74	99	124
B	25	30	35
E	49	79	96
Cod.	7.67.1A200	7.67.1A300	7.67.1A400

Art. 671B*

Ganascia mobile lavorabile ridotta
Soft narrow movable jaw

Materiale temprabile 20MnCr5
Hardenable material 20MnCr5

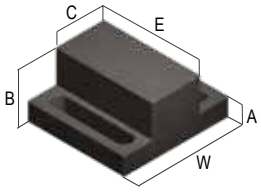

	2	3	4
W	40	65	81
A	10	10	15
B	25	30	35
C	15	28	38
E	40	65	81
Cod.	7.67.1B200	7.67.1B300	7.67.1B400

Art. 671C*

Ganascia mobile predisposta
per piastre ganasce standard ridotte
Movable jaw for narrow standard jaw plates

* Viti per fissaggio a richiesta
Fixing screws on request

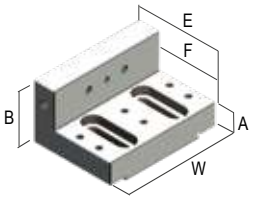

	2	3	4
W	74	94	124
A	13,5	18	18
B	38	48	58
E	45	70	87
F	30	51	62
Cod.	7.67.1C200	7.67.1C300	7.67.1C400

Art. 243*

Piastra ganascia piana rigata temprata
Hardened grooved straight jaw plate

* Viti per fissaggio a richiesta
Fixing screws on request

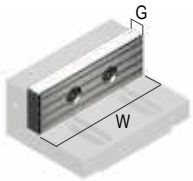

	2	3	4
W	74	94	124
G	19	19	19
Cod.	1.65.17000	1.65.27000	1.65.37000

Art. 245*

Piastra ganascia piana liscia temprata
Hardened smooth straight jaw plate

* Viti per fissaggio a richiesta
Fixing screws on request

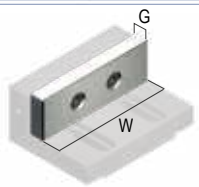

	2	3	4
W	74	94	124
G	19	19	19
Cod.	4.24.51000	4.24.52000	4.24.53000

Art. 247G*

Piastra piana con inserti GRIP
Straight plate with GRIP inserts

* Viti per fissaggio a richiesta
Fixing screws on request

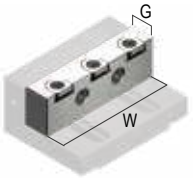

	2	3	4
W	74	94	124
G	20	20	20
Cod.	1.24.7G100	1.24.7G200	1.24.7G300

Art. PN16

Valvola direzionale di non ritorno - 1/8" Gas
Unidirectional check valve - 1/8" Gas

Cod.	9.PN.16000

Art. PN20

Raccordo a Y Ø6 - Ø8
Y adaptor Ø6 - Ø8

Cod.	9.PN.20006/8

Art. 83

Vite Calibrata a colletto
Schoulder calibrated screw

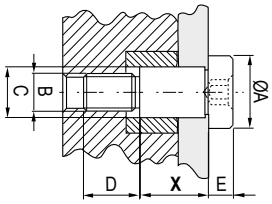

	2	3	4
A	16	18	24
B	M8	M10	M12
C	10h7	12h7	16h7
D	15	15	18
E	7	8	11
X	30	40	45
Cod.	8.83.10300	8.83.12400	8.83.16450

Art. 670IDL

Adattatore per innesto diretto
Direct input adaptor

Cod.	7.67.0IDL20	7.67.0IDL30

Art. 670P

Perno di centraggio
Straight pin

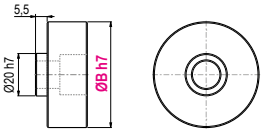

ØB	20 - 30 - 38,1 - 50 - 50,8
Cod.	7.67.0P3000

Specificare sempre quota B - Specify always B dimension

Clamping system

DOVE TAIL

Sistema a Coda di Rondine per centri a 5 assi

Irreversible Dove Tail system for 5th axis centres

Il sistema ad incastro irreversibile DOVE TAIL grazie alla sua versatilità e conformazione che garantisce una rigidità estrema consente un ottimizzazione dei tempi di attrezzaggio e di lavorazione dei particolari

Thanks to its versatility and shape, which gurantees an exceptional rigidity, our Irreversible DOVE TAIL system also ensures an optimisation of set-up and machining times.

Insuperabile per particolari di dimensioni ridotte

Unbeatable to clamp small workpieces

Serraggio ad incastro e rilascio graduale

Irreversible clamping and gradual unclamping

Il particolare da lavorare viene serrato mediante il tassello a Coda di Rondine, che sfruttando l'effetto leva generato dalla vite principale assicura un efficace chiusura ad incastro irreversibile. La molla all'interno permette un rilascio graduale del tassello di bloccaggio

The workpiece is clamped through a Dovetail nut that exploits the lever effect of the main screw and ensures an effective clamping. The internal spring allows a gradual release of the blocking nut.

SCAN IT TO WATCH THE VIDEO PRESENTATION

5 YEARS WARRANTY

Art. 950

***NON DISPONIBILE PER IL MERCATO AMERICANO**
NOT AVAILABLE FOR AMERICAN MARKET

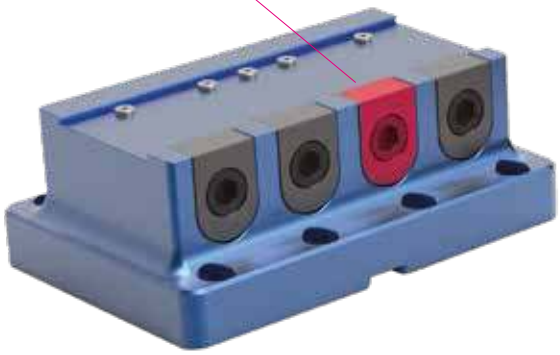

Sistema irreversibile

Irreversible system

Ogni particolare può essere serrato tramite il sistema a Coda di Rondine pre-lavorando la faccia inferiore, creando una sagoma dell'altezza di 3mm e un angolo di 60°. Il sistema a coda di rondine è un sistema ad incastro irreversibile che garantisce un' estrema rigidità della presa pezzo durante tutti i tipi di lavorazione.

Each part can be clamped through Dove Tail system simply machining in advance the lower side, by creating a 3mm high template and a 60° angle. Dove Tale system is an irreversible interlocking system which guarantees an exceptional rigidity of the clamping during all types of machining.

Rialzo Piramidale

Pyramidal riser

Il supporto piramidale speciale consente di montare 4 sistemi a coda di rondine contemporaneamente inclinati a 30° incrementando così lo spazio di lavoro e le possibilità di lavorazione e riducendo altresì i tempi morti.

The pyramidal riser allows the simultaneous mounting of 4 Dove tail systems inclined at 30° thus increasing the working space, widening the machining possibilities and also reducing the dead times.

SISTEMA A CODA DI RONDINE
DOVE TAIL FIXTURES

NEW

Art.690

Il sistema a Coda di Rondine è progettato specificatamente per le lavorazioni su centri a 5 assi.
Grazie alla sua versatilità e conformazione offre un ottimizzazione dei tempi di attrezzaggio e di lavorazione dei particolari.
Il sistema Coda di Rondine è compatibile con l'ampia gamma di attrezzature Gerardi, in particolare con il sistema Zero Point e tavole a cambio rapido ed è possibile applicarlo sui più conosciuti centri di lavoro al mondo.

The Dove Tail System is designed specifically for machining on 5 Axis machine centers.
Thanks to its versatility and shape it guarantees the best set up and machining times.The Dove Tail System is obviously compatible with the widest range of Gerardi fixtures in especially with Zero Point systems and with quick change tables and it is possible to use it on the worldwide most popular Machine Centers.

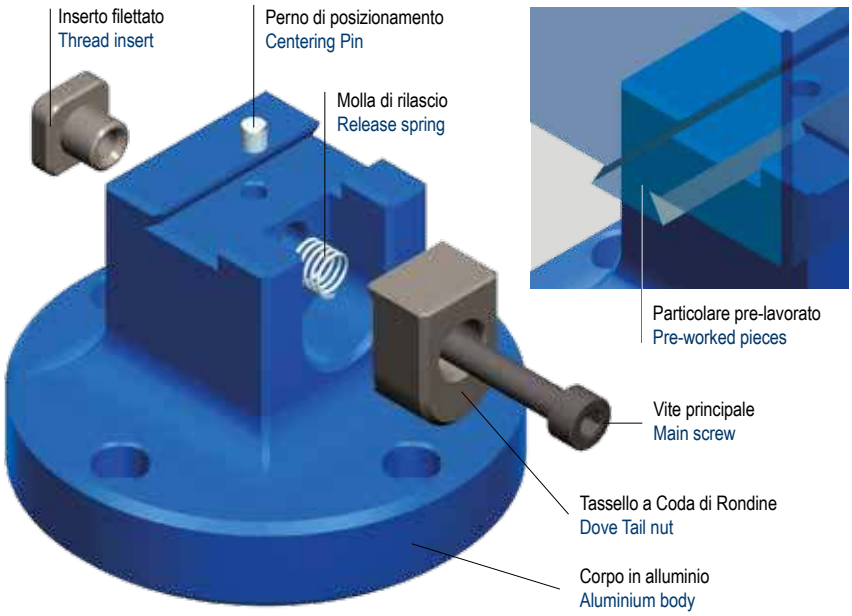

COME SERRARE UN PARTICOLARE CON IL SISTEMA A CODA DI RONDINE
HOW TO CLAMP WORKPIECES WITH DOVE TAIL FIXTURE

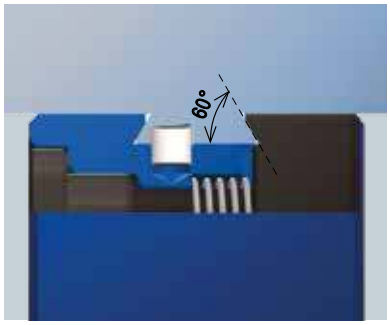

1 PREDISPOSIZIONE CODA DI RONDINE
DOVE TAIL SET-UP

Ogni particolare può essere serrato tramite il sistema Coda di Rondine pre-lavorando la faccia inferiore mediante l'apposita fresa, creando una sagoma dell'altezza di 3mm e un angolo di 60°.
Each workpiece can be clamped on the Dove Tail system machining firstly the lower face through the proper milling cutter in order to create a 3mm height shape with a 60°angle.

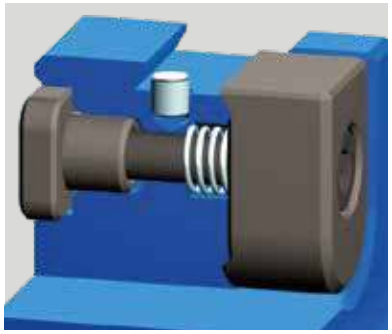

2 PERNO DI POSIZIONAMENTO
CENTERING PIN

Il perno di posizionamento del sistema Coda di Rondine ha la funzione di assicurare sempre un rapido e perfetto centraggio del particolare da lavorare garantendo la massima ripetibilità.
The positioning pin of the Dove Tail System is for ensuring always a quickest and perfect workpiece centering which will then guarantee the max repeatability.

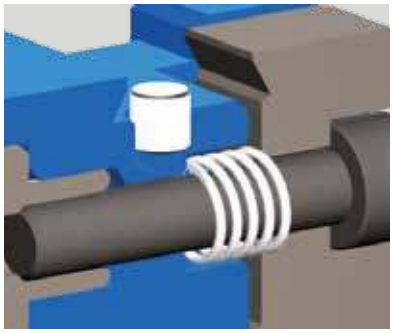

3 SERRAGGIO & RILASCIO GRADUALE
CLAMPING & GRADUAL RELEASE

Il particolare da lavorare viene serrato mediante il tassello a Coda di Rondine, che sfruttando l'effetto leva generato dalla vite principale assicura un efficace chiusura. La molla all'interno permette un rilascio graduale del tassello di bloccaggio.
The workpiece is clamped through the Dove Tail System which exploiting the leverage created by the main screw ensures a perfect clamping. The internal spring allows a gradual release of the clamping nut.

SISTEMA A CODA DI RONDINE in ALLUMINIO
ALUMINIUM DOVE TAIL FIXTURES

NEW

Art.690
SINGOLO - SINGLE
Tipo / Type **3**

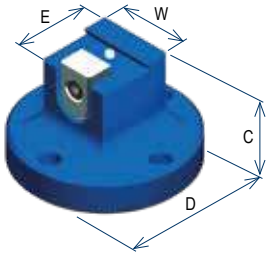

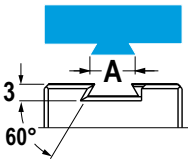

Tipo (grandezza) - (type) size (inch) Grandezza coda di rondine - Dove tail dimension	A"	1 0,281"	2 0,375"	3 0,5"	4 0,75"	5 1,5"	6 2,25"
Grandezza coda di rondine - Dove tail dimension	A	7,14	9,53	12,7	19,5	38,1	57,15
	C	50	50	50	50	70	70
	D	Ø56	Ø56	Ø76	Ø86	Ø116	88x132
	E	20	22	34	40	70	88
	W	20	22	34	40	50	48
	Forma Shape	○	○	○	○	○	▭
	kg	0,3	0,4	0,9	1,1	3,2	3,6
	Cod.	12.690.101	12.690.201	12.690.301	12.690.401	12.690.501	12.690.601

***NON DISPONIBILE PER IL MERCATO AMERICANO** - *NOT AVAILABLE FOR U.S. MARKET

Art.690
DOPPIO - DOUBLE
Tipo / Type **3**

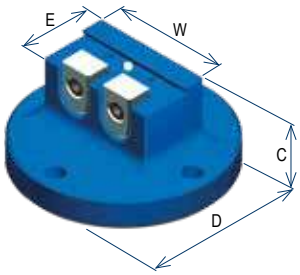

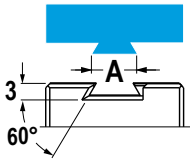

Tipo (grandezza) - (type) size (inch) Grandezza coda di rondine - Dove tail dimension	A"	1 0,281"	2 0,375"	3 0,5"	4 0,75"	5 1,5"	6 2,25"
Grandezza coda di rondine - Dove tail dimension	A	7,14	9,53	12,7	19,5	38,1	57,15
	C	-	-	50	50	70	70
	D	-	-	Ø98	Ø104	110	110x128
	E	-	-	34	40	70	88
	W	-	-	60	60	90	90
	Forma Shape	-	-	○	○	▭	▭
	kg	-	-	1,4	1,6	4,4	5,3
	Cod.	-	-	12.690.302	12.690.402	12.690.502	12.690.602

***NON DISPONIBILE PER IL MERCATO AMERICANO** - *NOT AVAILABLE FOR U.S. MARKET

Art.690
MULTIPLO
MULTIPLE
Tipo / Type **3**

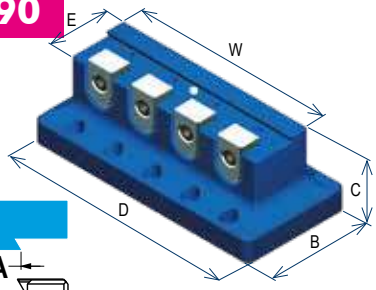

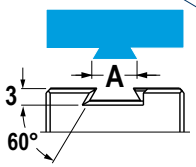

Tipo (grandezza) - (type) size (inch) Grandezza coda di rondine - Dove tail dimension	A"	1 0,281"	2 0,375"	3 0,5"	4 0,75"	5 1,5"	6 2,25"
Grandezza coda di rondine - Dove tail dimension	A	7,14	9,53	12,7	19,5	38,1	57,15
	B	-	-	64	70	110	128
	C	-	-	50	50	70	70
	D	-	-	140	140	190	190
	E	-	-	34	40	70	88
	W	-	-	120	120	170	170
	Forma Shape	-	-	▭	▭	▭	▭
	kg	-	-	2,1	2,4	7,9	9,6
	Cod.	-	-	12.690.304	12.690.404	12.690.504	12.690.604
	€	-	-	921*	1.708*	1.708*	1.708*

***NON DISPONIBILE PER IL MERCATO AMERICANO** - *NOT AVAILABLE FOR U.S. MARKET

Art.690G

Gruppo di serraggio completo per sistema a coda di rondine
Complete clamping kit for Dove tail System

	1	2	3	4	5	6
Cod.	126906001	126906002	126906003	126906004	126906005	126906006

***NON DISPONIBILE PER IL MERCATO AMERICANO** - *NOT AVAILABLE FOR U.S. MARKET

Art.690DTF

Utensile fresa per realizzare la base del particolare da bloccare
Milling tool for working the base of the workpiece to clamp

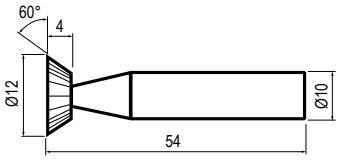

	1	2	3	4	5	6
Cod.	7.69.0DTF10					

7

PREDISPOSIZIONE e MONTAGGIO MORSE su SPALLE LAVORATE
TOMBSTONES SET-UP and VISES MOUNTING on 2 SIDE MACHINED TOMBSTONES

Cubo lavorato Art.57C Machined cube Art.57C	**Tipo di morsa** Vise type	**Predisposizione e montaggio*** Set-up & Mounting*	**Cubo con morse** Cube with vises
Cod. 8.57.C00140 Dim. A=300 / B=630 / E=150 / H=950 	Art.670 Type 2 + 2x Art.671A **n°morse** Vises n° x **12**	Per morsa / each vise Importo per lavorazioni necessarie per predisporre ogni faccia del cubo e montaggio più allineamento di ogni morsa. Amount needed for the set-up of each side and mounting + alignement of each vise on it.	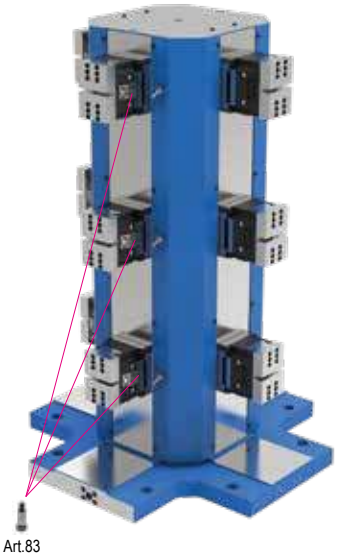

* Predisposizione lato cubo, montaggio ed allineamento morse incluso di viti, chiavette, staffe e quant'altro necessario.
Faces set-up, vises mounting including screws, keyways, holding clamps and all the necessary equipment.

Certficato di collaudo
Certificate test

MONTAGGIO e ALLINEAMENTO MORSE su CUBI a RETICOLO
ALIGNEMENT and VISES MOUNTING on GRID TOMBSTONES

7

Cubo a reticolo Art.53F Grinded tombstone Art.53F	**Tipo di morsa** Vise type	**Montaggio e allineamento*** Mounting and alignment*	**Cubo con morse** Cube with vises
Cod. 8.53.F00107 Dim. A=250 / B=500 / H=1000 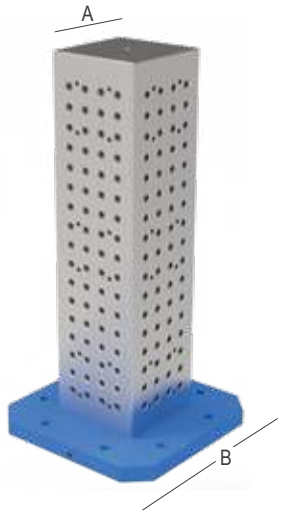 	Art.650 Tipo 2x240 **n°morse** Vises n° x **12**	Per morsa / each vise 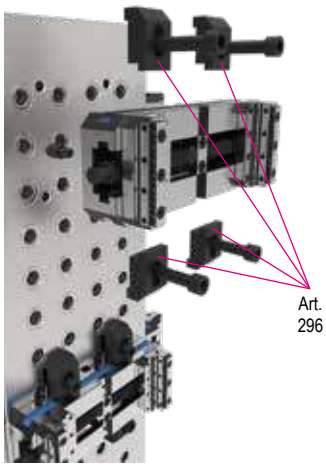 	

* Montaggio ed allineamento morse incluso di viti, chiavette, staffe e quant'altro necessario.
Vises mounting and alignement including screws, keyways, holding clamps and all the necessary equipment.

Certficato di collaudo
Certificate test

Diagrammi serraggio / *Clamping diagrams*

Multitasking

Diagrammi di serraggio meccanico con chiave dinamometrica

Mechanical clamping diagrams with torque wrench

Art. 357

Morse tipo 1
Vises type

Vite TPF18 - Passo 2mm
Screw TPF18 - Pitch 2mm

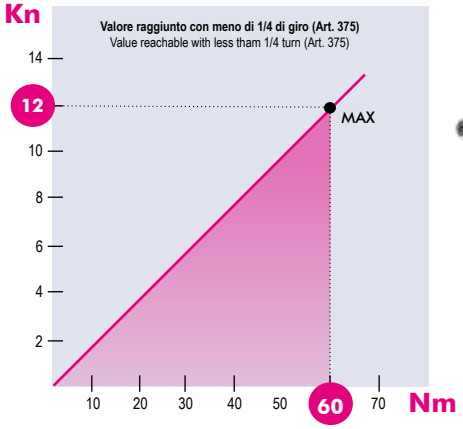

Art. 357

Morse tipo 2
Vises type

Vite TPF24 - Passo 2mm
Screw TPF24 - Pitch 2mm

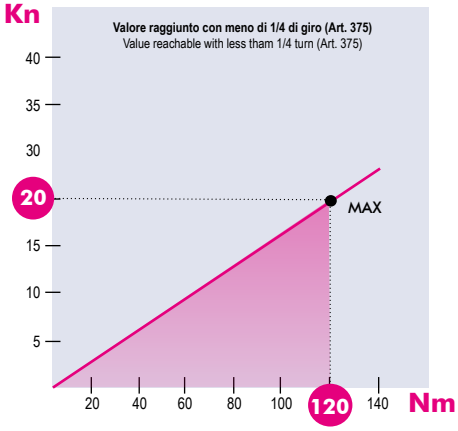

Gruppi di serraggio meccanici / *Mechanical clamping devices*

I diagrammi seguenti consentono di determinare le forze di serraggio ottenibili con le morse di varia grandezza (da 1 a 3), in funzione del momento applicato
The following diagrams give the clamping force that can be obtained with each vise type (size 1 to 3) depending on the torque

Morse tipo 3
Vises type

Vite TPF24 - Passo 2mm
Screw TPF24 - Pitch 2mm

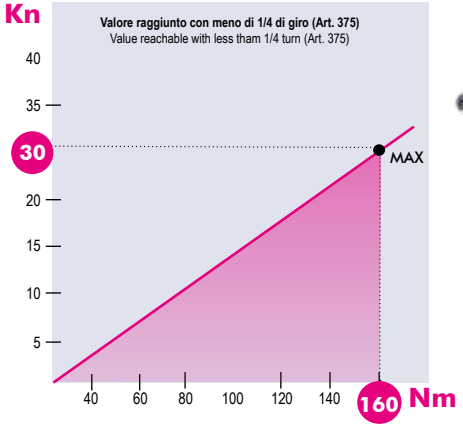

Art. 357

FMS

Art. 868

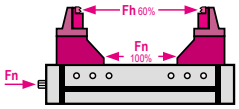

Tipo morsa / Vise type	1	2	3 - 4	5 - 6
Vite / Screw TPF	18 / 20mm	18 / 24mm	24 / 30mm	30 / 36mm
Passo / Pitch	2mm	2mm	2mm	3mm

Morse tipo 1 **(Max 25 kN - 120 Nm)**
Vises type 1 (Max 25 kN - 120 Nm)

Morse tipo 2 **(Max 25 kN - 140 Nm)**
Vises type 2 (Max 25 kN - 140 Nm)

Morse tipo 3 - 4 **(Max 30 kN - 200 Nm)**
Vises type 3 - 4 (Max 30 kN - 200 Nm)

Morse tipo 5 - 6 **(Max 32 kN - 240 Nm)**
Vises type 5 - 6 (Max 32 kN - 240 Nm)

NB: Alcuni fattori, come la lubrificazione, lo staffaggio, gli attriti ed altro, possono modificare i valori indicati fino a ± 10%. Per un corretto utilizzo non superare i valori indicati nel grafico
Some factor as lubrication, clamping on the machine table, frictions and more can modify above values within a ± 10% range. For optimum operation do not exceed chart values.

Diagrammi di serraggio / *Clamping diagrams*

CompactGrip

Diagrammi di serraggio meccanico con chiave dinamometrica

Mechanical clamping diagrams with torque wrench **Art. 357**

Morse tipo 1
Vises type

Vite TPF18 - Passo 2mm
Screw TPF18 - Pitch 2mm

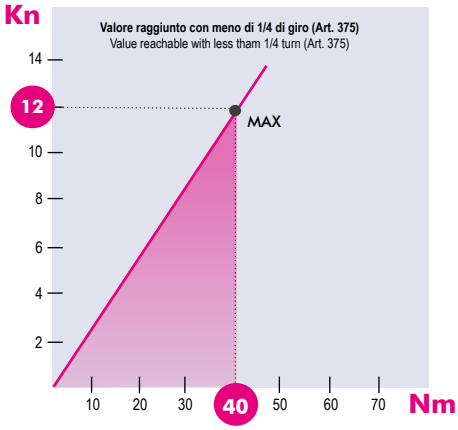

Art. 357

Morse tipo 2
Vises type

Vite TPF24 - Passo 2mm
Screw TPF24 - Pitch 2mm

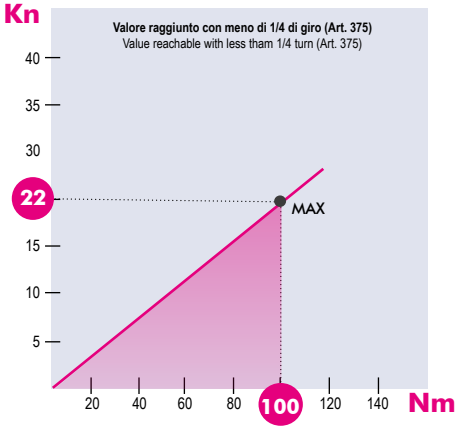

Gruppi di serraggio meccanici / *Mechanical clamping devices*

I diagrammi seguenti consentono di determinare le forze di serraggio ottenibili con le morse di varia grandezza (da 1 a 3), in funzione del momento applicato
The following diagrams give the clamping force that can be obtained with each vise type (size 1 to 3) depending on the torque

Morse tipo 3
Vises type

Vite TPF24 - Passo 2mm
Screw TPF24 - Pitch 2mm

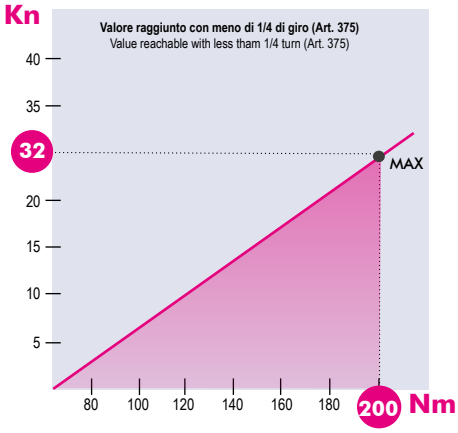

Art. 357

NB: Alcuni fattori, come la lubrificazione, lo staffaggio, gli attriti ed altro, possono modificare i valori indicati fino a ± 10%. Per un corretto utilizzo non superare i valori indicati nel grafico
Some factor as lubrication, clamping on the machine table, frictions and more can modify above values within a ± 10% range. For optimum operation do not exceed chart values.

Diagrammi di serraggio / *Clamping diagrams*

GripMatic

Diagrammi di serraggio meccanico con chiave dinamometrica

Mechanical clamping diagrams with torque wrench **Art. 357**

Morse tipo 2
Vises type

Pistone Ø85mm -
Superficie utile 51,8mm^2
Hydraulic cylinder Ø85mm
Effective surface 51,8mm^2

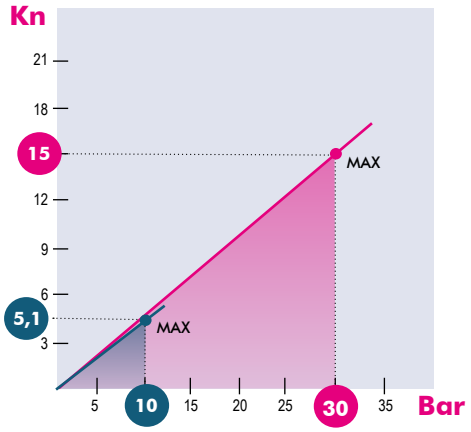

(1 bar = 14,5 psi)

Morse tipo 3
Vises type

Pistone Ø135mm -
uperficie utile 132,3mm^2
Hydraulic cylinder Ø135mm -
Effective surface 132,3mm^2

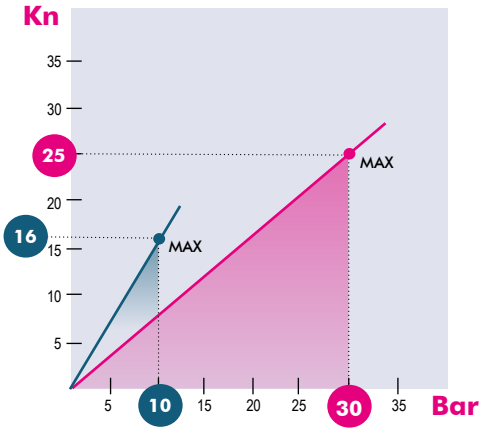

Gruppi di serraggio idraulici / *Hydraulic clamping devices*

I diagrammi seguenti consentono di determinare le forze di serraggio ottenibili con le morse di varia grandezza (da 2 a 4). In funzione della pressione dei fluidi (aria e olio).
The following diagrams give the clamping force that can be obtained with each vise type (size 2 to 4) as a function of the fluid pressure (air or oil).

Morse tipo 4
Vises type

Pistone Ø170mm
Superficie utile 209,5mm^2
Hydraulic cylinder Ø170mm
Effective surface 209,5mm^2

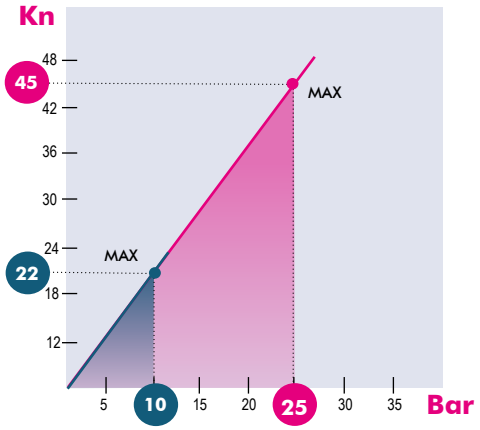

(1 bar = 14,5 psi)

Valore massimo consigliato **(ARIA)**

Max suggested value **(OIL)**

NB: Alcuni fattori, come la lubrificazione, lo staffaggio, gli attriti ed altro, possono modificare i valori indicati fino a ± 10%. Per un corretto utilizzo non superare i valori indicati nel grafico
Some factor as lubrication, clamping on the machine table, frictions and more can modify above values within a ± 10% range. For optimum operation do not exceed chart values.

MORSE MULTITASKING
MULTITASKING VISES

Libretto Istruzioni / Instruction Book

Scansiona il QR code e scarica le istruzioni complete

Scan the QR code to download the complete instructions

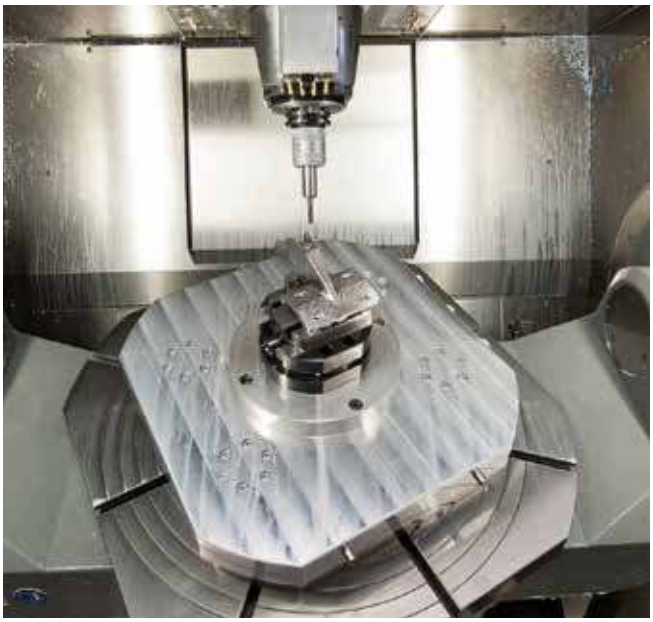

MORSE COMPACTGRIP
COMPACTGRIP VISES

Libretto Istruzioni / Instruction Book

Scansiona il QR code e scarica le istruzioni complete

Scan the QR code to download the complete instructions

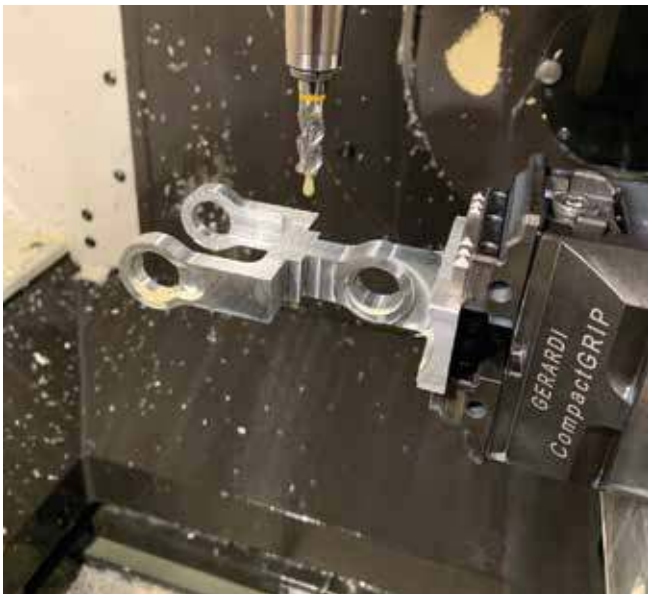

MORSE GRIPMATIC
GRIPMATIC VISES

Libretto Istruzioni / Instruction Book

Scansiona il QR code e scarica le istruzioni complete

Scan the QR code to download the complete instructions